RZUT FUNDAMENTÓW

SKALA 1:75

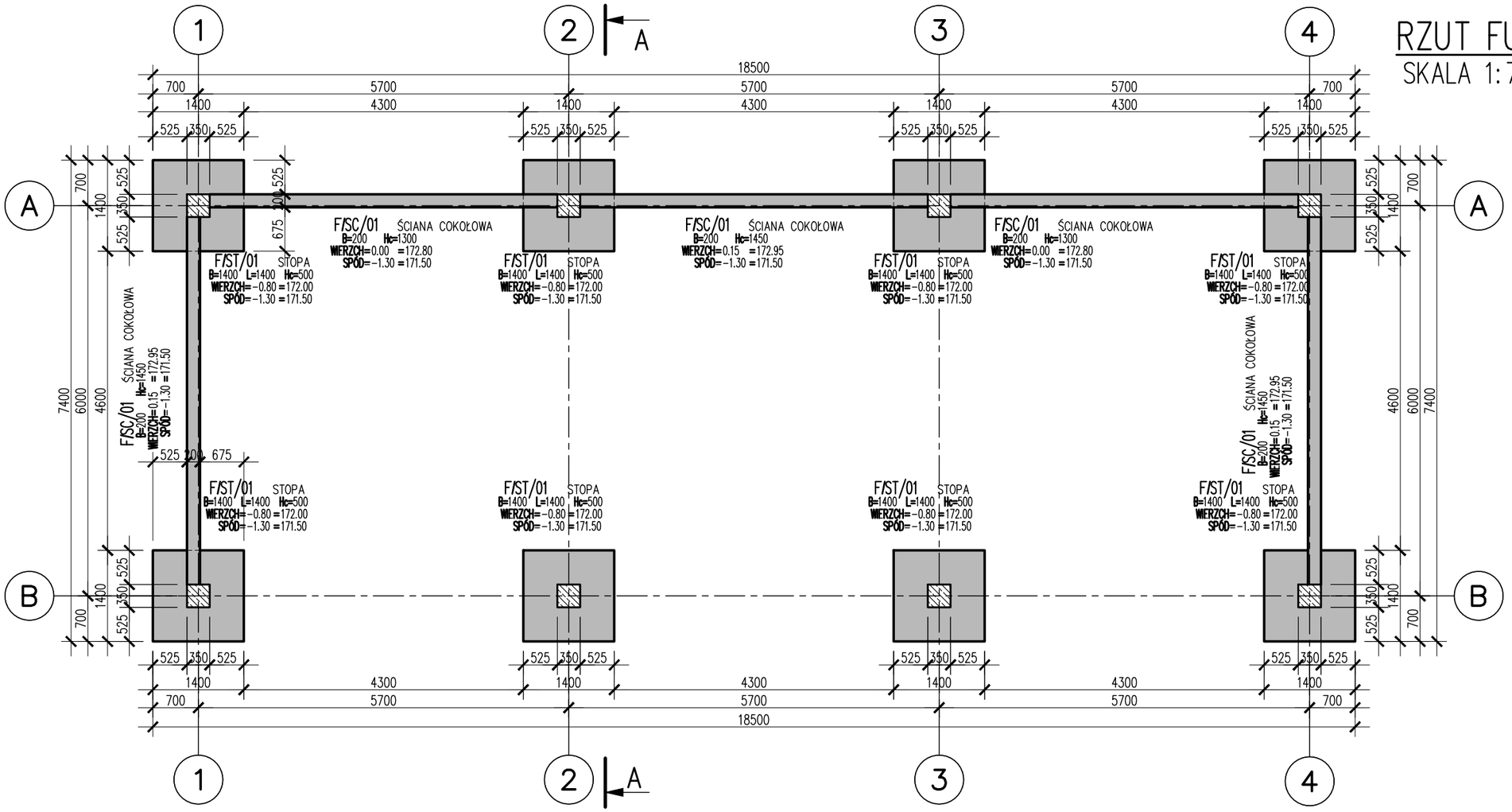

BRANŻA: KONSTRUKCJE RZĘDNA ZERA PROJEKTOWA: ±0,00=172,80

DODATKOWE DOMIARY WYKONYWAĆ Z WERSJI ELEKTRONICZNEJ

UWAGI:

1. RYSUNEK ZWYMIAROWANO W [mm]
2. ZACHOWAĆ CIĄGŁOŚĆ ZBROJENIA
3. ZACHOWAĆ CIĄGŁOŚĆ BETONOWANIA
4. ROZPATRYWAĆ ŁĄCZNIE Z PROJEKTAMI BRANŻOWYMI
5. PRZY WYKONYWANIU ROBÓT BUDOWLANYCH NALEŻY STOSOWAĆ WYROBY BUDOWLANE DOPUSZCZONE DO OBROTU I POWSZECHNEGO STOSOWANIA W BUDOWNICTWIE. STOSOWANE WYROBY BUDOWLANE NALEŻY WBUDOWAĆ, TRANSPORTOWAĆ, SKŁADOWAĆ ZGODNIE Z ZALECENIAMI PRODUCENTA ORAZ ZGODNIE Z NINIEJSZYM PROJEKTEM.
6. ZAKRES WYKONANIA I OBOWIĄZKI PRZY ROBOTACH BUDOWLANYCH ZGODNIE ZE SZTUKĄ BUDOWLANĄ WG WARUNKÓW TECHNICZNYCHWYKONANIA I ODBIORU ROBÓT BUDOWLANO – MONTAŻOWYCH.
7. PRZED PRZYSTĄPIENIEM DO REALIZACJI WYKONAWCA JEST ZOBOWIĄZANY DO SPORZĄDZENIA PROJEKTU ORGANIZACJI ROBÓT. W PROJEKCIE NALEŻY UWZGLĘDNIĆ ZACHOWANIE STATECZNOŚCI KONSTRUKCJI
8. PRZED BETONOWANIEM FUNDAMENTÓW WYKONAĆ INSTALACJĘ ODGROMOWĄ, UZIEMIAJĄCĄ ORAZ PRZEJŚCIA INSTALACJI WEDŁUG PROJEKTÓW BRANŻOWYCH
9. CHRONIĆ WYKOPY FUNDAMENTOWE PRZED ZAMOCZENIEM

KONSTRUKCJE ŻELBETOWE

BETON wg PN–EN 206+A1:2016–12 :

MAKS. WSKAŹNIK W/C – 0,50
MIN ILOŚĆ CEMENTU: 300kg/m3
MIN ZAWARTOŚĆ POW. 4%
KRUSZYWO ZGODNE Z PN–EN 12620:2000

BETON:		**KLASA EKSPOZYCJI:**	**OTULINA:**
FUNDAMENTY	C25/30 W8 F150	XC2	50mm
KOMINKI:	C25/30 W8 F150	XC2	35 mm

BETON PODKŁADOWY: BETON C8/10

STAL ZBROJENIOWA:

PRĘTY ŚREDNICY_>#8 – B500SP (AIIIN) – EPSTAL
PRĘTY ŚREDNICY <#8 – B500B (AIIIN)

IZOLACJE:

IZOLACJE– WG BRANŻY ARCHITEKTURA

ECO PROJEKT
WALDEMAR PASZKIEWICZ
BIURO USŁUG PROJEKTOWYCH TOMASZ NICER
20–072 LUBLIN, UL. CZECHOWSKA 7/3
WWW.KONSTRUKCJE.LUBLIN.PL

NAZWA I ADRES INWESTYCJI:
BUDOWA PUNKTU SELEKTYWNEJ ZBIÓRKI ODPADÓW KOMUNALNYCH W CHODLU POLEGAJĄCĄ NA BUDOWIE BUDYNKU OBSŁUGI ORAZ ORAZ WIATĄ NA ODPADY I PRZEBUDOWĄ ISTNIEJĄCEGO BUDYNKU
DZ. NR EWID. 2036 W MIEJSCOWOŚCI CHODEL
BUDYNEK 2

RODZAJ OPRACOWANIA:		ZLECENIE NR:
PROJEKT TECHNICZNY BRANŻA KONSTRUKCYJNA		1883
TYTUŁ, IMIE I NAZWISKO:	NR UPRAWNIEŃ:	PODPIS:
PROJEKTANT: mgr inż. Tomasz Nicer	LUB/0107/PWOK/08 UPRAWNIENIA BUDOWLANE DO PROJEKTOWANIA I KIEROWANIA ROBOTAMI BUDOWLANYMI BEZ OGRANICZEŃ W SPECJALNOŚCI KONSTRUKCYJNO–BUDOWLANEJ	
SPRAWDZAJĄCY: mgr inż. Tomasz Banaszek	LUB/0106/PWOK/08 UPRAWNIENIA BUDOWLANE DO PROJEKTOWANIA I KIEROWANIA ROBOTAMI BUDOWLANYMI BEZ OGRANICZEŃ W SPECJALNOŚCI KONSTRUKCYJNO–BUDOWLANEJ	
OPRACOWANIE: mgr inż. Mykola Roshakovskyi	inż. Maciej Cąkała	

TYTUŁ RYSUNKU : RZUT FUNDAMENTÓW

DATA:	MARZEC 2025	K–01
SKALA:	1:75	

RZUT PRZYMIENIA

SKALA 1:75

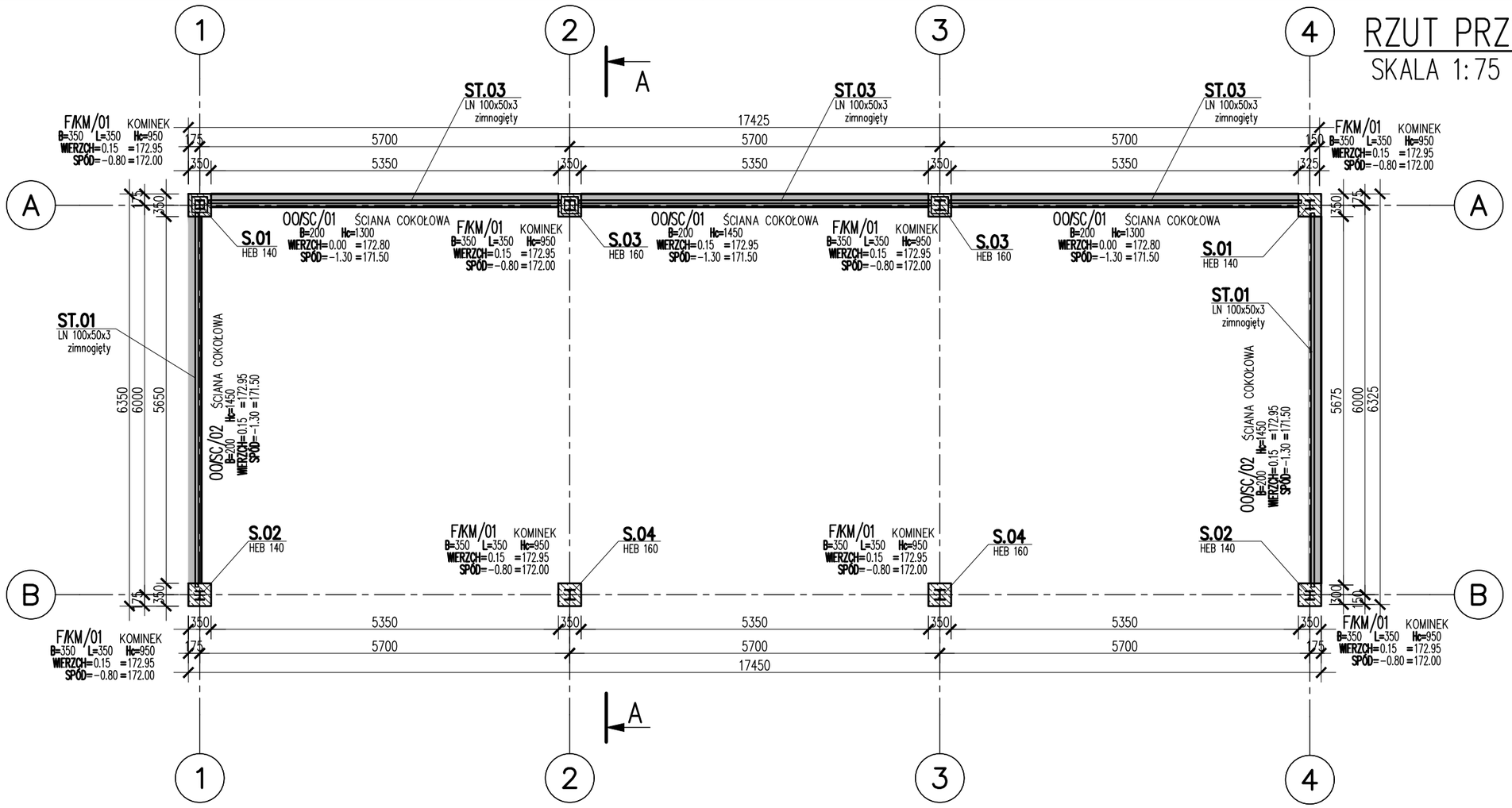

BRANŻA: KONSTRUKCJE RZĘDNA ZERA PROJEKTOWA: ±0,00=172,80

DODATKOWE DOMIARY WYKONYWAĆ Z WERSJI ELEKTRONICZNEJ

UWAGI:

1. RYSUNEK ZWYMIAROWANO W [mm]
2. ZACHOWAĆ CIĄGŁOŚĆ ZBROJENIA
3. ZACHOWAĆ CIĄGŁOŚĆ BETONOWANIA
4. ROZPATRYWAĆ ŁĄCZNIE Z PROJEKTAMI BRANŻOWYMI
5. PRZY WYKONYWANIU ROBÓT BUDOWLANYCH NALEŻY STOSOWAĆ WYROBY BUDOWLANE DOPUSZCZONE DO OBROTU I POWSZECHNEGO STOSOWANIA W BUDOWNICTWIE. STOSOWANE WYROBY BUDOWLANE NALEŻY WBUDOWAĆ, TRANSPORTOWAĆ, SKŁADOWAĆ ZGODNIE Z ZALECENIAMI PRODUCENTA ORAZ ZGODNIE Z NINIEJSZYM PROJEKTEM.
6. ZAKRES WYKONANIA I OBOWIĄZKI PRZY ROBOTACH BUDOWLANYCH ZGODNIE ZE SZTUKĄ BUDOWLANĄ WG WARUNKÓW TECHNICZNYCHWYKONANIA I ODBIORU ROBÓT BUDOWLANO – MONTAŻOWYCH.
7. PRZED PRZYSTĄPIENIEM DO REALIZACJI WYKONAWCA JEST ZOBOWIĄZANY DO SPORZĄDZENIA PROJEKTU ORGANIZACJI ROBÓT. W PROJEKCIE NALEŻY UWZGLĘDNIĆ ZACHOWANIE STATECZNOŚCI KONSTRUKCJI
8. PRZED BETONOWANIEM FUNDAMENTÓW WYKONAĆ INSTALACJĘ ODGROMOWĄ, UZIEMIAJĄCĄ ORAZ PRZEJŚCIA INSTALACJI WEDŁUG PROJEKTÓW BRANŻOWYCH
9. CHRONIĆ WYKOPY FUNDAMENTOWE PRZED ZAMOCZENIEM

KONSTRUKCJE STALOWE

KLASA WYKONANIA KONSTRUKCJI: EXC2
KLASA KONSEKWENCJI: CC2
KLASA NIEZAWODNOŚCI: RC2
POZIOM NADZORU PRZY PROJEKTOWANIU: DSL2
KATEGORIA UŻYTKOWANIA: SC1
KATEGORIA PRODUKCJI KONSTRUKCJI STALOWEJI: PC2

KLASY STALI:
GŁÓWNA KONSTRUKCJ NOŚNA: S355
STAL ZIMNOGIĘTA (PŁATWIE): S350GD

POWŁOKI ANTYKOROZYJNE:
ZABEZPIECZENIE ANTYKOROZYJNE DO KLASY C3 (wg Tablica 1 PN -EN ISO 12944 -2)

POŁĄCZENIA ŚRUBOWE:
POŁĄCZENIE ZWYKŁE NIESPRĘŻONE KAT. "D" Z UŻYCIEM ŚRUB KL. 8.8
STOSOWAĆ ŁĄCZNIKI OCYNKOWANE

POŁĄCZENIA SPAWANE:
POZIOM JAKOŚCI ZŁĄCZY SPAWANYCH: "C"
TOLERANCJE FUNKCJONALNE: KLASA 2
POŁĄCZENIA SPAWANE NIEOPISANE, JEŚLI NIE PODANO INACZEJ:
a) SPOINY WYKONAĆ NA CAŁEJ DŁUGOŚCI PRZYLEGANIA ELEMENTÓW,
b) SPOINY CZOŁOWE WYKONAĆ NA PEŁEN PRZETOP
c) GRUBOŚĆ SPOIN PACHWINOWYCH DOBIERAĆ Z WARUNKU KONSTRUKCYJNEGO
0,2tmax < a < 0,7tmin

UWAGI:
-ELEKTRODY SPAWALNICZE DO USTALENIA NA WARSZTACIE PRZEZ UPRAWNIONEGO TECHNOLOGA.
-DACH POKRYTY BLACHĄ TRAPEZOWĄ T60P/0.63
-ŚCIANY POKRYTE BLACHĄ TRAPEZOWĄ T14/0.50 W UKŁADZIE PIONOWYM
-DETAL ANALIZOWAĆ ŁĄCZNIE Z RZUTEM, UWZGLĘDNIAĆ ELEMENTY PRZENIKAJĄCE
-ZACHOWAĆ CIĄGŁOŚĆ ZBROJENIA I BETONOWANIA
- RYSUNEK ZWYMIAROWANO W [mm]

KONSTRUKCJE ŻELBETOWE

BETON wg PN-EN 206+A1:2016-12 :
MAKS. WSKAŹNIK W/C – 0,50
MIN ILOŚĆ CEMENTU: 300kg/m3
MIN ZAWARTOŚĆ POW. 4%
KRUSZYWO ZGODNE Z PN-EN 12620:2000

BETON:		**KLASA EKSPOZYCJI:**	**OTULINA:**
FUNDAMENTY	C25/30 W8 F150	XC2	50mm
KOMINKI:	C25/30 W8 F150	XC2	35 mm
BETON PODKŁADOWY:	BETON C8/10		

STAL ZBROJENIOWA:
PRĘTY ŚREDNICY_>#8 – B500SP (AIIIN) – EPSTAL
PRĘTY ŚREDNICY <#8 – B500B (AIIIN)

IZOLACJE:
IZOLACJE– WG BRANŻY ARCHITEKTURA

ECO PROJEKT
WALDEMAR PASZKIEWICZ
BIURO USŁUG PROJEKTOWYCH TOMASZ NICER
20-072 LUBLIN, UL. CZECHOWSKA 7/3
WWW.KONSTRUKCJE.LUBLIN.PL

NAZWA I ADRES INWESTYCJI:
BUDOWA PUNKTU SELEKTYWNEJ ZBIÓRKI ODPADÓW KOMUNALNYCH W CHODLU POLEGAJĄCĄ NA BUDOWIE BUDYNKU OBSŁUGI ORAZ ORAZ WIATĄ NA ODPADY I PRZEBUDOWĄ ISTNIEJĄCEGO BUDYNKU
DZ. NR EWID. 2036 W MIEJSCOWOŚCI CHODEL
BUDYNEK 2

RODZAJ OPRACOWANIA: PROJEKT TECHNICZNY BRANŻA KONSTRUKCYJNA		ZLECENIE NR: 1883
TYTUŁ, IMIE I NAZWISKO:	NR UPRAWNIEŃ:	PODPIS:
PROJEKTANT: mgr inż. Tomasz Nicer	LUB/0107/PWOK/08 UPRAWNIENIA BUDOWLANE DO PROJEKTOWANIA I KIEROWANIA ROBOTAMI BUDOWLANYMI BEZ OGRANICZEŃ W SPECJALNOŚCI KONSTRUKCYJNO-BUDOWLANEJ	
SPRAWDZAJĄCY: mgr inż. Tomasz Banaszek	LUB/0106/PWOK/08 UPRAWNIENIA BUDOWLANE DO PROJEKTOWANIA I KIEROWANIA ROBOTAMI BUDOWLANYMI BEZ OGRANICZEŃ W SPECJALNOŚCI KONSTRUKCYJNO-BUDOWLANEJ	
OPRACOWANIE: mgr inż. Mykola Roshakovskyi	inż. Maciej Cąkała	

TYTUŁ RYSUNKU : RZUT PRZYZIEMIA

DATA:	MARZEC 2025	K-02
SKALA:	1:75	

RZUT DACHU
SKALA 1:75

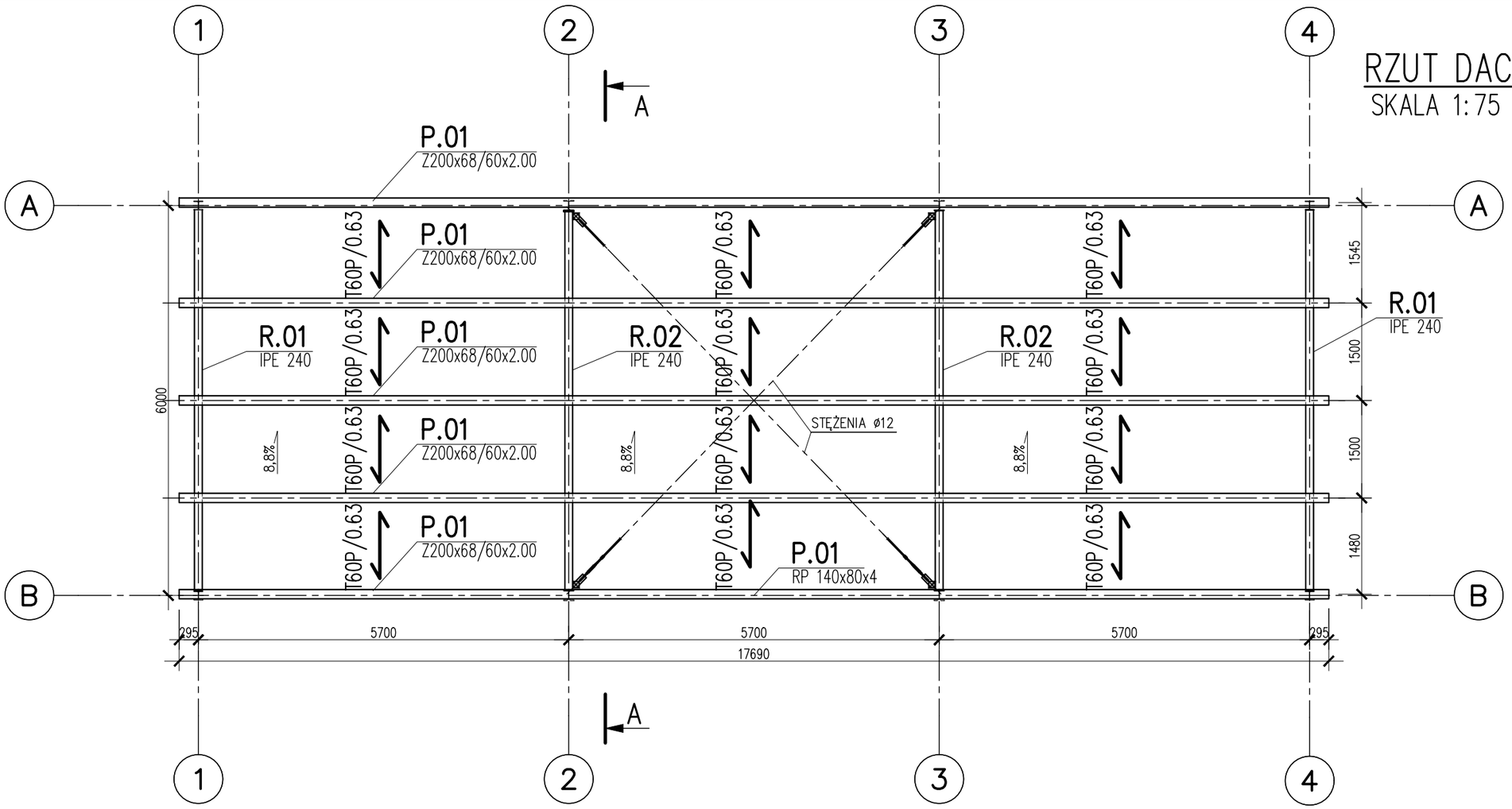

BRANŻA: KONSTRUKCJE RZĘDNA ZERA PROJEKTOWA: ±0,00=172,80
DODATKOWE DOMIARY WYKONYWAĆ Z WERSJI ELEKTRONICZNEJ

UWAGI:

1. RYSUNEK ZWYMIAROWANO W [mm]
2. ZACHOWAĆ CIĄGŁOŚĆ ZBROJENIA
3. ZACHOWAĆ CIĄGŁOŚĆ BETONOWANIA
4. ROZPATRYWAĆ ŁĄCZNIE Z PROJEKTAMI BRANŻOWYMI
5. PRZY WYKONYWANIU ROBÓT BUDOWLANYCH NALEŻY STOSOWAĆ WYROBY BUDOWLANE DOPUSZCZONE DO OBROTU I POWSZECHNEGO STOSOWANIA W BUDOWNICTWIE. STOSOWANE WYROBY BUDOWLANE NALEŻY WBUDOWAĆ, TRANSPORTOWAĆ, SKŁADOWAĆ ZGODNIE Z ZALECENIAMI PRODUCENTA ORAZ ZGODNIE Z NINIEJSZYM PROJEKTEM.
6. ZAKRES WYKONANIA I OBOWIĄZKI PRZY ROBOTACH BUDOWLANYCH ZGODNIE ZE SZTUKĄ BUDOWLANĄ WG WARUNKÓW TECHNICZNYCHWYKONANIA I ODBIORU ROBÓT BUDOWLANO – MONTAŻOWYCH.
7. PRZED PRZYSTĄPIENIEM DO REALIZACJI WYKONAWCA JEST ZOBOWIĄZANY DO SPORZĄDZENIA PROJEKTU ORGANIZACJI ROBÓT. W PROJEKCIE NALEŻY UWZGLĘDNIĆ ZACHOWANIE STATECZNOŚCI KONSTRUKCJI
8. PRZED BETONOWANIEM FUNDAMENTÓW WYKONAĆ INSTALACJĘ ODGROMOWĄ, UZIEMIAJĄCĄ ORAZ PRZEJŚCIA INSTALACJI WEDŁUG PROJEKTÓW BRANŻOWYCH
9. CHRONIĆ WYKOPY FUNDAMENTOWE PRZED ZAMOCZENIEM

KONSTRUKCJE STALOWE

KLASA WYKONANIA KONSTRUKCJI: EXC2
KLASA KONSEKWENCJI: CC2
KLASA NIEZAWODNOŚCI: RC2
POZIOM NADZORU PRZY PROJEKTOWANIU: DSL2
KATEGORIA UŻYTKOWANIA: SC1
KATEGORIA PRODUKCJI KONSTRUKCJI STALOWEJ: PC2

KLASY STALI:
GŁÓWNA KONSTRUKCJ NOŚNA: S355
STAL ZIMNOGIĘTA (PŁATWIE): S350GD

POWŁOKI ANTYKOROZYJNE:
ZABEZPIECZENIE ANTYKOROZYJNE DO KLASY C3 (wg Tablica 1 PN –EN ISO 12944 –2)

POŁĄCZENIA ŚRUBOWE:
POŁĄCZENIE ZWYKŁE NIESPRĘŻONE KAT. "D" Z UŻYCIEM ŚRUB KL. 8.8
STOSOWAĆ ŁĄCZNIKI OCYNKOWANE

POŁĄCZENIA SPAWANE:
POZIOM JAKOŚCI ZŁĄCZY SPAWANYCH: "C"
TOLERANCJE FUNKCJONALNE: KLASA 2
POŁĄCZENIA SPAWANE NIEOPISANE, JEŚLI NIE PODANO INACZEJ:
a) SPOINY WYKONAĆ NA CAŁEJ DŁUGOŚCI PRZYLEGANIA ELEMENTÓW,
b) SPOINY CZOŁOWE WYKONAĆ NA PEŁEN PRZETOP
c) GRUBOŚĆ SPOIN PACHWINOWYCH DOBIERAĆ Z WARUNKU KONSTRUKCYJNEGO
$0{,}2t_{max} < a < 0{,}7t_{min}$

UWAGI:
–ELEKTRODY SPAWALNICZE DO USTALENIA NA WARSZTACIE PRZEZ UPRAWNIONEGO TECHNOLOGA.
–DACH POKRYTY BLACHĄ TRAPEZOWĄ T60P/0.63
–ŚCIANY POKRYTE BLACHĄ TRAPEZOWĄ T14/0.50 W UKŁADZIE PIONOWYM
–DETAL ANALIZOWAĆ ŁĄCZNIE Z RZUTEM, UWZGLĘDNIAĆ ELEMENTY PRZENIKAJĄCE
–ZACHOWAĆ CIĄGŁOŚĆ ZBROJENIA I BETONOWANIA
– RYSUNEK ZWYMIAROWANO W [mm]

ECO PROJEKT
WALDEMAR PASZKIEWICZ
BIURO USŁUG PROJEKTOWYCH TOMASZ NICER
20–072 LUBLIN, UL. CZECHOWSKA 7/3
WWW.KONSTRUKCJE.LUBLIN.PL

NAZWA I ADRES INWESTYCJI:
BUDOWA PUNKTU SELEKTYWNEJ ZBIÓRKI ODPADÓW KOMUNALNYCH W CHODLU POLEGAJĄCĄ NA BUDOWIE BUDYNKU OBSŁUGI ORAZ ORAZ MATA NA ODPADY I PRZEBUDOWĄ ISTNIEJĄCEGO BUDYNKU DZ. NR EWID. 2036 W MIEJSCOWOŚCI CHODEL
BUDYNEK 2

RODZAJ OPRACOWANIA: PROJEKT TECHNICZNY BRANŻA KONSTRUKCYJNA		ZLECENIE NR: 1883
TYTUŁ, IMIE I NAZWISKO:	NR UPRAWNIEŃ:	PODPIS:
PROJEKTANT: mgr inż. Tomasz Nicer	LUB/0107/PWOK/08 UPRAWNIENIA BUDOWLANE DO PROJEKTOWANIA I KIEROWANIA ROBOTAMI BUDOWLANYMI BEZ OGRANICZEŃ W SPECJALNOŚCI KONSTRUKCYJNO–BUDOWLANEJ	
SPRAWDZAJĄCY: mgr inż. Tomasz Banaszek	LUB/0106/PWOK/08 UPRAWNIENIA BUDOWLANE DO PROJEKTOWANIA I KIEROWANIA ROBOTAMI BUDOWLANYMI BEZ OGRANICZEŃ W SPECJALNOŚCI KONSTRUKCYJNO–BUDOWLANEJ	
OPRACOWANIE: mgr inż. Mykola Roshakovskyi	inż. Maciej Cąkała	

TYTUŁ RYSUNKU : RZUT DACHU

DATA:	MARZEC 2025	K–03
SKALA:	1:75	

PRZEKRÓJ A–A
SKALA 1:75

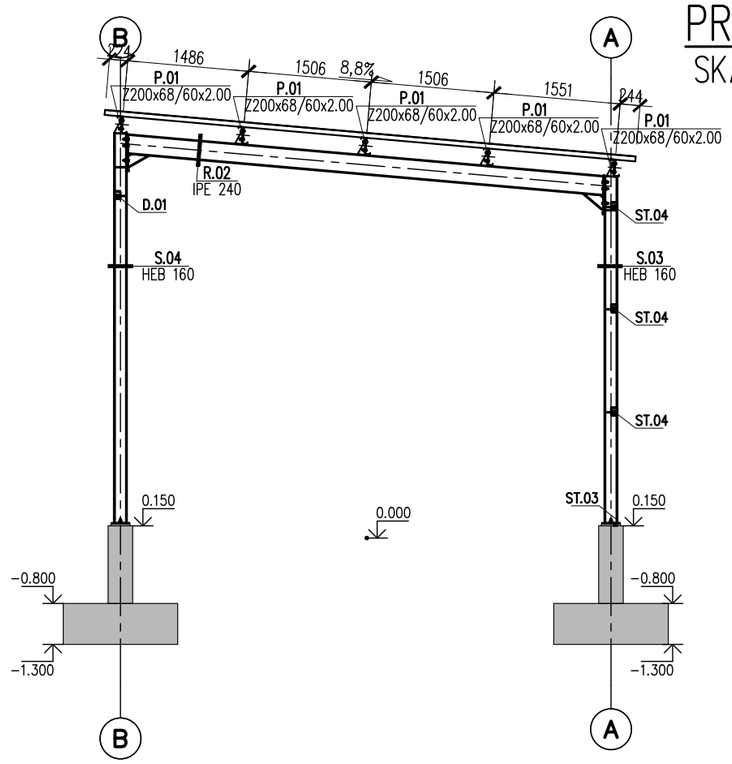

BRANŻA: KONSTRUKCJE RZĘDNA ZERA PROJEKTOWA: ±0,00=172,80
DODATKOWE DOMIARY WYKONYWAĆ Z WERSJI ELEKTRONICZNEJ

KONSTRUKCJE STALOWE

KLASA WYKONANIA KONSTRUKCJI:	EXC2
KLASA KONSEKWENCJI:	CC2
KLASA NIEZAWODNOŚCI:	RC2
POZIOM NADZORU PRZY PROJEKTOWANIU:	DSL2
KATEGORIA UŻYTKOWANIA:	SC1
KATEGORIA PRODUKCJI KONSTRUKCJI STALOWEJI:	PC2

KLASY STALI:
GŁÓWNA KONSTRUKCJ NOŚNA: S355
STAL ZIMNOGIĘTA (PŁATWIE): S350GD

POWŁOKI ANTYKOROZYJNE:
ZABEZPIECZENIE ANTYKOROZYJNE DO KLASY C3 (wg Tablica 1 PN –EN ISO 12944 –2)

POŁĄCZENIA ŚRUBOWE:
POŁĄCZENIE ZWYKŁE NIESPRĘŻONE KAT. "D" Z UŻYCIEM ŚRUB KL. 8.8
STOSOWAĆ ŁĄCZNIKI OCYNKOWANE

POŁĄCZENIA SPAWANE:
POZIOM JAKOŚCI ZŁĄCZY SPAWANYCH: "C"
TOLERANCJE FUNKCJONALNE: KLASA 2
POŁĄCZENIA SPAWANE NIEOPISANE, JEŚLI NIE PODANO INACZEJ:
a) SPOINY WYKONAĆ NA CAŁEJ DŁUGOŚCI PRZYLEGANIA ELEMENTÓW,
b) SPOINY CZOŁOWE WYKONAĆ NA PEŁEN PRZETOP
c) GRUBOŚĆ SPOIN PACHWINOWYCH DOBIERAĆ Z WARUNKU KONSTRUKCYJNEGO
$0{,}2t_{max} < a < 0{,}7t_{min}$

UWAGI:
–ELEKTRODY SPAWALNICZE DO USTALENIA NA WARSZTACIE PRZEZ UPRAWNIONEGO TECHNOLOGA.
–DACH POKRYTY BLACHĄ TRAPEZOWĄ T60P/0.63
–ŚCIANY POKRYTE BLACHĄ TRAPEZOWĄ T14/0.50 W UKŁADZIE PIONOWYM
–DETAL ANALIZOWAĆ ŁĄCZNIE Z RZUTEM, UWZGLĘDNIAĆ ELEMENTY PRZENIKAJĄCE
–ZACHOWAĆ CIĄGŁOŚĆ ZBROJENIA I BETONOWANIA
– RYSUNEK ZWYMIAROWANO W [mm]

ECO PROJEKT
WALDEMAR PASZKIEWICZ
BIURO USŁUG PROJEKTOWYCH TOMASZ NICER
20–072 LUBLIN, UL. CZECHOWSKA 7/3
WWW.KONSTRUKCJE.LUBLIN.PL

NAZWA I ADRES INWESTYCJI:
BUDOWA PUNKTU SELEKTYWNEJ ZBIÓRKI ODPADÓW KOMUNALNYCH W CHODLU POLEGAJĄCA NA BUDOWIE BUDYNKU OBSŁUGI ORAZ ORAZ WATĄ NA ODPADY I PRZEBUDOWĄ ISTNIEJĄCEGO BUDYNKU DZ. NR EWID. 2036 W MIEJSCOWOŚCI CHODEL
BUDYNEK 2

RODZAJ OPRACOWANIA:		ZLECENIE NR:
PROJEKT TECHNICZNY BRANŻA KONSTRUKCYJNA		1883
TYTUŁ, IMIE I NAZWISKO:	NR UPRAWNIEŃ:	PODPIS:
PROJEKTANT: mgr inż. Tomasz Nicer	LUB/0107/PWOK/08 UPRAWNIENIA BUDOWLANE DO PROJEKTOWANIA I KIEROWANIA ROBOTAMI BUDOWLANYMI BEZ OGRANICZEŃ W SPECJALNOŚCI KONSTRUKCYJNO–BUDOWLANEJ	
SPRAWDZAJĄCY: mgr inż. Tomasz Banaszek	LUB/0106/PWOK/08 UPRAWNIENIA BUDOWLANE DO PROJEKTOWANIA I KIEROWANIA ROBOTAMI BUDOWLANYMI BEZ OGRANICZEŃ W SPECJALNOŚCI KONSTRUKCYJNO–BUDOWLANEJ	
OPRACOWANIE: mgr inż. Mykola Roshakovskyi	inż. Maciej Cąkała	

TYTUŁ RYSUNKU : PRZEKRÓJ A–A

DATA:	MARZEC 2025	K–04
SKALA:	1:75	

WIDOK ZŁOŻENIOWY W OSIACHI "1" "4"

SKALA 1:50

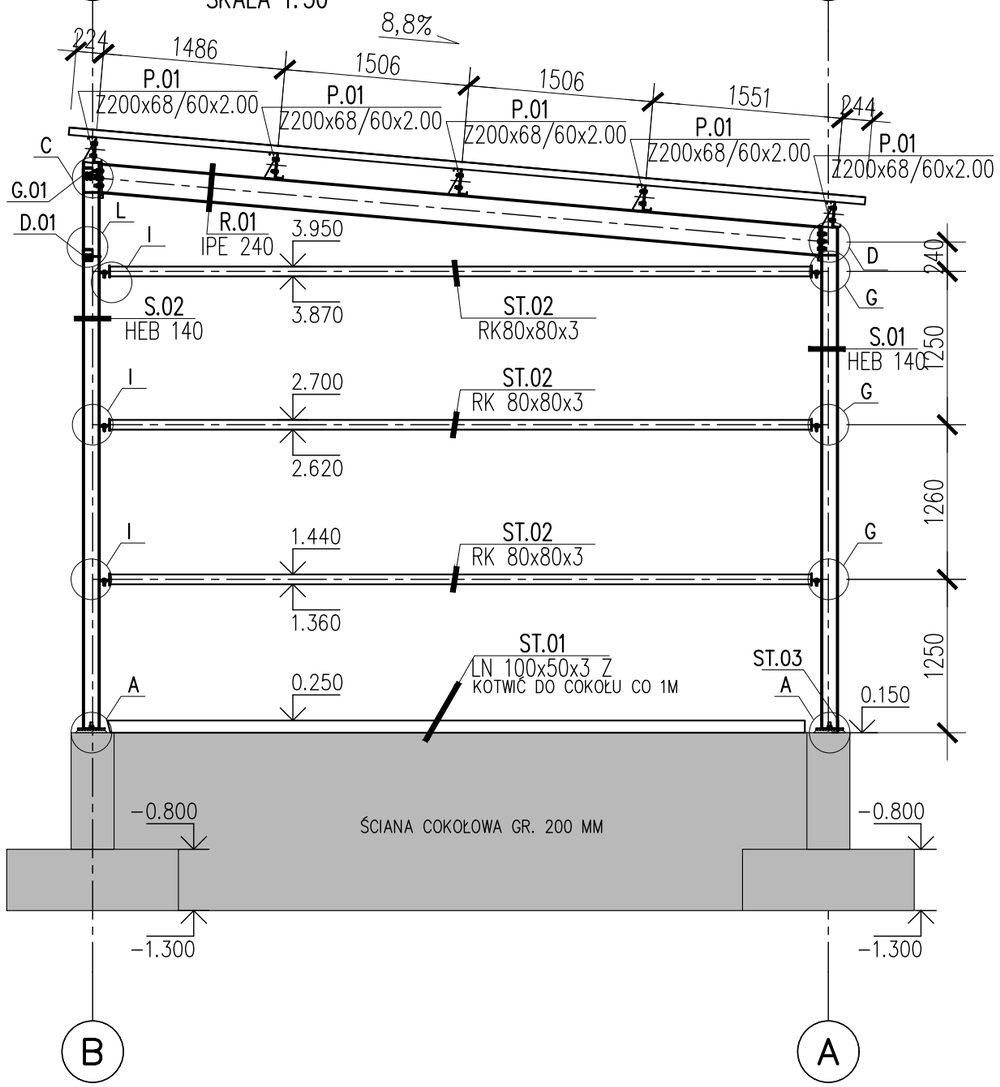

WIDOK ZŁOŻENIOWY W OSIACH "2" "3"

SKALA 1:50

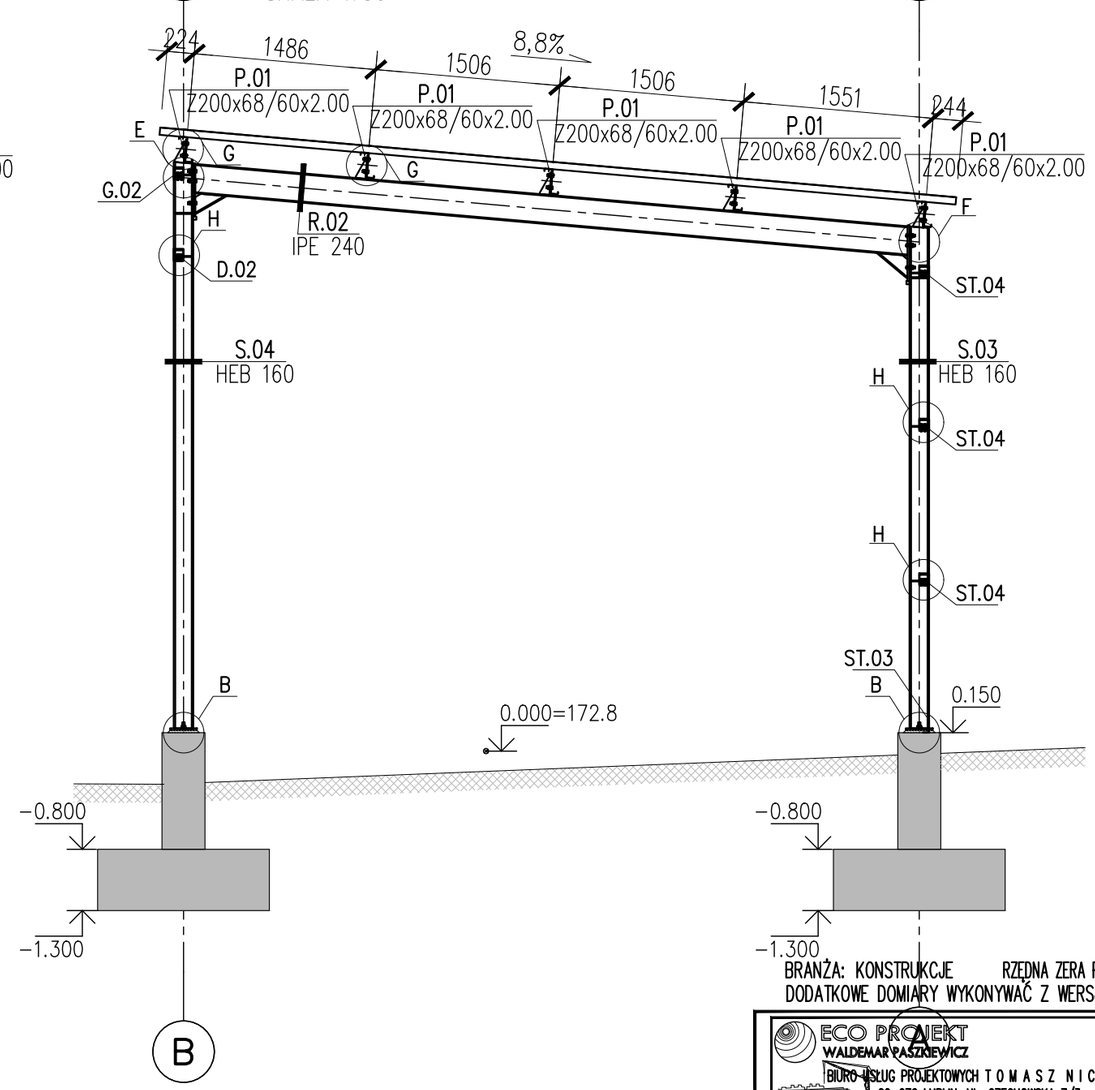

BRANŻA: KONSTRUKCJE RZĘDNA ZERA PROJEKTOWA: ±0,00=172,80

DODATKOWE DOMIARY WYKONYWAĆ Z WERSJI ELEKTRONICZNEJ

KRATOWNICA KR-1

SKALA 1:50

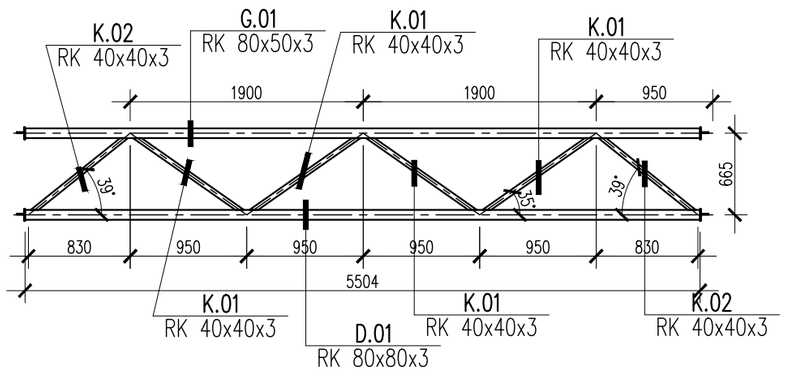

KONSTRUKCJE STALOWE

KLASA WYKONANIA KONSTRUKCJI:	EXC2
KLASA KONSEKWENCJI:	CC2
KLASA NIEZAWODNOŚCI:	RC2
POZIOM NADZORU PRZY PROJEKTOWANIU:	DSL2
KATEGORIA UŻYTKOWANIA:	SC1
KATEGORIA PRODUKCJI KONSTRUKCJI STALOWEJ:	PC2

KLASY STALI:
GŁÓWNA KONSTRUKCJ NOŚNA: S355
STAL ZIMNOGIĘTA (PŁATWIE): S350GD

POWŁOKI ANTYKOROZYJNE:
ZABEZPIECZENIE ANTYKOROZYJNE DO KLASY C3 (wg Tablica 1 PN -EN ISO 12944 -2)

POŁĄCZENIA ŚRUBOWE:
POŁĄCZENIE ZWYKŁE NIESPRĘŻONE KAT. "D" Z UŻYCIEM ŚRUB KL. 8.8
STOSOWAĆ ŁĄCZNIKI OCYNKOWANE

POŁĄCZENIA SPAWANE:
POZIOM JAKOŚCI ZŁĄCZY SPAWANYCH: "C"
TOLERANCJE FUNKCJONALNE: KLASA 2
POŁĄCZENIA SPAWANE NIEOPISANE, JEŚLI NIE PODANO INACZEJ:
a) SPOINY WYKONAĆ NA CAŁEJ DŁUGOŚCI PRZYLEGANIA ELEMENTÓW,
b) SPOINY CZOŁOWE WYKONAĆ NA PEŁEN PRZETOP
c) GRUBOŚĆ SPOIN PACHWINOWYCH DOBIERAĆ Z WARUNKU KONSTRUKCYJNEGO
$0{,}2t_{max} < a < 0{,}7t_{min}$

UWAGI:
-ELEKTRODY SPAWALNICZE DO USTALENIA NA WARSZTACIE PRZEZ UPRAWNIONEGO TECHNOLOGA.
-DACH POKRYTY BLACHĄ TRAPEZOWĄ T60P/0.63
-ŚCIANY POKRYTE BLACHĄ TRAPEZOWĄ T14/0.50 W UKŁADZIE PIONOWYM
-DETAL ANALIZOWAĆ ŁĄCZNIE Z RZUTEM, UWZGLĘDNIAĆ ELEMENTY PRZENIKAJĄCE
-ZACHOWAĆ CIĄGŁOŚĆ ZBROJENIA I BETONOWANIA
- RYSUNEK ZWYMIAROWANO W [mm]

ECO PROJEKT
WALDEMAR PASZKIEWICZ
BIURO USŁUG PROJEKTOWYCH TOMASZ NICER
20-072 LUBLIN, UL. CZECHOWSKA 7/3
WWW.KONSTRUKCJE.LUBLIN.PL

NAZWA I ADRES INWESTYCJI:
BUDOWA PUNKTU SELEKTYWNEJ ZBIÓRKI ODPADÓW KOMUNALNYCH W CHODLU POLEGAJĄCĄ NA BUDOWIE BUDYNKU OBSŁUGI ORAZ ORAZ WIATĄ NA ODPADY I PRZEBUDOWĄ ISTNIEJĄCEGO BUDYNKU
DZ. NR EWID. 2036 W MIEJSCOWOŚCI CHODEL
BUDYNEK 2

RODZAJ OPRACOWANIA:		ZLECENIE NR:
PROJEKT TECHNICZNY BRANŻA KONSTRUKCYJNA		1883
TYTUŁ, IMIE I NAZWISKO:	NR UPRAWNIEŃ:	PODPIS:
PROJEKTANT: mgr inż. Tomasz Nicer	LUB/0107/PWOK/08 UPRAWNIENIA BUDOWLANE DO PROJEKTOWANIA I KIEROWANIA ROBOTAMI BUDOWLANYMI BEZ OGRANICZEŃ W SPECJALNOŚCI KONSTRUKCYJNO-BUDOWLANEJ	
SPRAWDZAJĄCY: mgr inż. Tomasz Banaszek	LUB/0106/PWOK/08 UPRAWNIENIA BUDOWLANE DO PROJEKTOWANIA I KIEROWANIA ROBOTAMI BUDOWLANYMI BEZ OGRANICZEŃ W SPECJALNOŚCI KONSTRUKCYJNO-BUDOWLANEJ	
OPRACOWANIE: mgr inż. Mykola Roshakovskyi	inż. Maciej Cąkała	

TYTUŁ RYSUNKU :	WIDOKI ZŁOŻENIOWE OSIE '1' '4'	
DATA:	MARZEC 2025	K-05
SKALA:	1:50	

WIDOK ZŁOŻENIOWY W OSI 'B"

SKALA 1:50

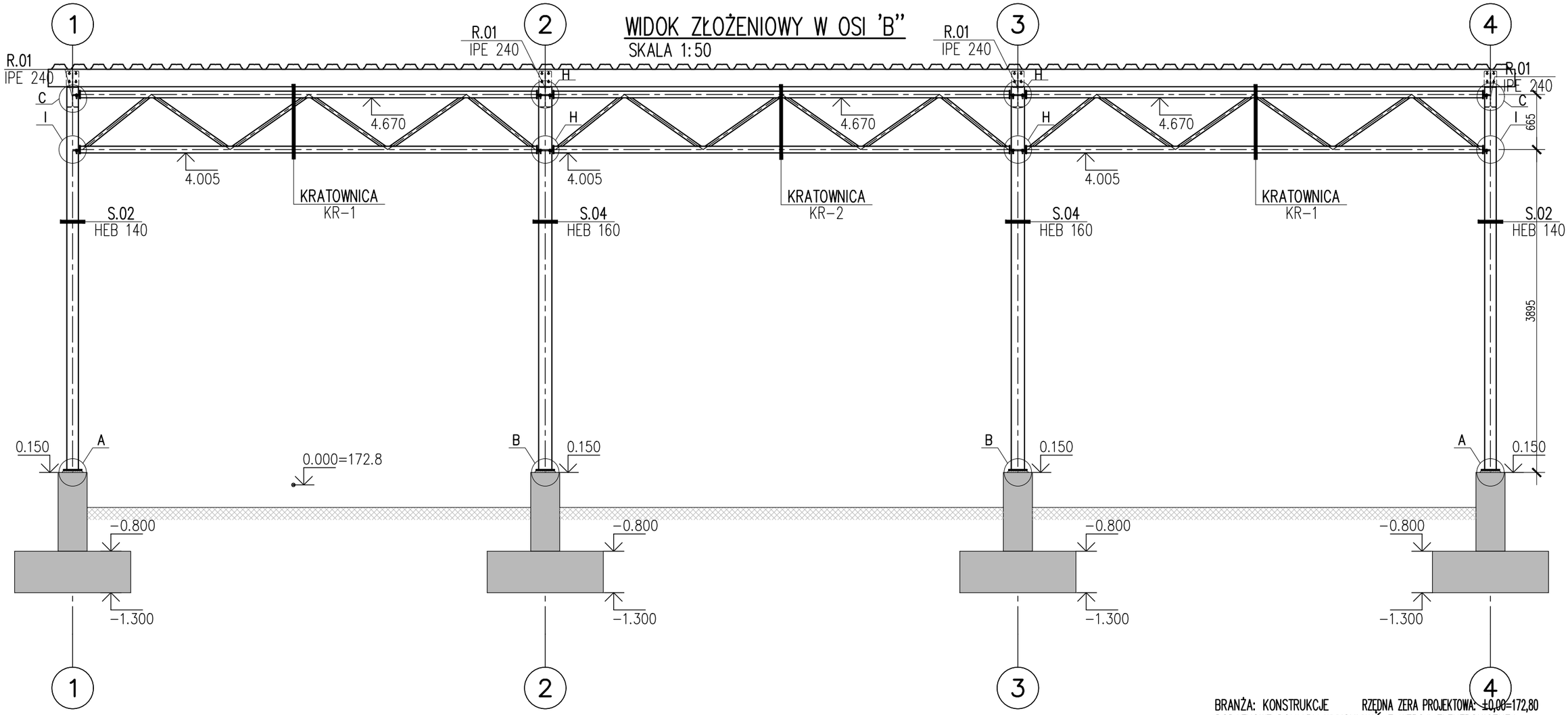

BRANŻA: KONSTRUKCJE RZĘDNA ZERA PROJEKTOWA: ±0,00=172,80

DODATKOWE DOMIARY WYKONYWAĆ Z WERSJI ELEKTRONICZNEJ

KRATOWNICA KR-1

SKALA 1:50

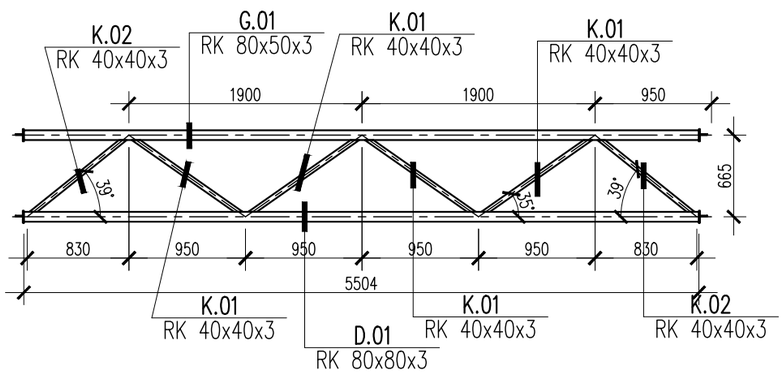

KONSTRUKCJE STALOWE

KLASA WYKONANIA KONSTRUKCJI:	EXC2
KLASA KONSEKWENCJI:	CC2
KLASA NIEZAWODNOŚCI:	RC2
POZIOM NADZORU PRZY PROJEKTOWANIU:	DSL2
KATEGORIA UŻYTKOWANIA:	SC1
KATEGORIA PRODUKCJI KONSTRUKCJI STALOWEJI:	PC2

KLASY STALI:

GŁÓWNA KONSTRUKCJ NOŚNA: S355
STAL ZIMNOGIĘTA (PŁATWIE): S350GD

POWŁOKI ANTYKOROZYJNE:

ZABEZPIECZENIE ANTYKOROZYJNE DO KLASY C3 (wg Tablica 1 PN -EN ISO 12944 -2)

POŁĄCZENIA ŚRUBOWE:

POŁĄCZENIE ZWYKŁE NIESPRĘŻONE KAT. "D" Z UŻYCIEM ŚRUB KL. 8.8
STOSOWAĆ ŁĄCZNIKI OCYNKOWANE

POŁĄCZENIA SPAWANE:

POZIOM JAKOŚCI ZŁĄCZY SPAWANYCH: "C"
TOLERANCJE FUNKCJONALNE: KLASA 2
POŁĄCZENIA SPAWANE NIEOPISANE, JEŚLI NIE PODANO INACZEJ:
a) SPOINY WYKONAĆ NA CAŁEJ DŁUGOŚCI PRZYLEGANIA ELEMENTÓW,
b) SPOINY CZOŁOWE WYKONAĆ NA PEŁEN PRZETOP
c) GRUBOŚĆ SPOIN PACHWINOWYCH DOBIERAĆ Z WARUNKU KONSTRUKCYJNEGO
$0{,}2t_{max} < a < 0{,}7t_{min}$

UWAGI:

-ELEKTRODY SPAWALNICZE DO USTALENIA NA WARSZTACIE PRZEZ UPRAWNIONEGO TECHNOLOGA.
-DACH POKRYTY BLACHĄ TRAPEZOWĄ T60P/0.63
-ŚCIANY POKRYTE BLACHĄ TRAPEZOWĄ T14/0.50 W UKŁADZIE PIONOWYM
-DETAL ANALIZOWAĆ ŁĄCZNIE Z RZUTEM, UWZGLĘDNIAĆ ELEMENTY PRZENIKAJĄCE
-ZACHOWAĆ CIĄGŁOŚĆ ZBROJENIA I BETONOWANIA
- RYSUNEK ZWYMIAROWANO W [mm]

ECO PROJEKT
WALDEMAR PASZKIEWICZ
BIURO USŁUG PROJEKTOWYCH TOMASZ NICER
20-072 LUBLIN, UL. CZECHOWSKA 7/3
WWW.KONSTRUKCJE.LUBLIN.PL

NAZWA I ADRES INWESTYCJI:
BUDOWA PUNKTU SELEKTYWNEJ ZBIÓRKI ODPADÓW KOMUNALNYCH W CHODLU POLEGAJĄCĄ NA BUDOWIE BUDYNKU OBSŁUGI ORAZ ORAZ WIATĄ NA ODPADY I PRZEBUDOWĄ ISTNIEJĄCEGO BUDYNKU
DZ. NR EWID. 2036 W MIEJSCOWOŚCI CHODEL
BUDYNEK 2

RODZAJ OPRACOWANIA:		ZLECENIE NR:
PROJEKT TECHNICZNY BRANŻA KONSTRUKCYJNA		1883
TYTUŁ, IMIE I NAZWISKO:	NR UPRAWNIEŃ:	PODPIS:
PROJEKTANT: mgr inż. Tomasz Nicer	LUB/0107/PWOK/08 UPRAWNIENIA BUDOWLANE DO PROJEKTOWANIA I KIEROWANIA ROBOTAMI BUDOWLANYMI BEZ OGRANICZEŃ W SPECJALNOŚCI KONSTRUKCYJNO-BUDOWLANEJ	
SPRAWDZAJĄCY: mgr inż. Tomasz Banaszek	LUB/0106/PWOK/08 UPRAWNIENIA BUDOWLANE DO PROJEKTOWANIA I KIEROWANIA ROBOTAMI BUDOWLANYMI BEZ OGRANICZEŃ W SPECJALNOŚCI KONSTRUKCYJNO-BUDOWLANEJ	
OPRACOWANIE: mgr inż. Mykola Roshakovskyi	inż. Maciej Cąkała	

TYTUŁ RYSUNKU : WIDOKI ZŁOŻENIOWE OŚ 'B'

DATA:	MARZEC 2025	K-06
SKALA:	1:50	

WIDOK ZŁOŻENIOWY W OSI "A"

SKALA 1:50

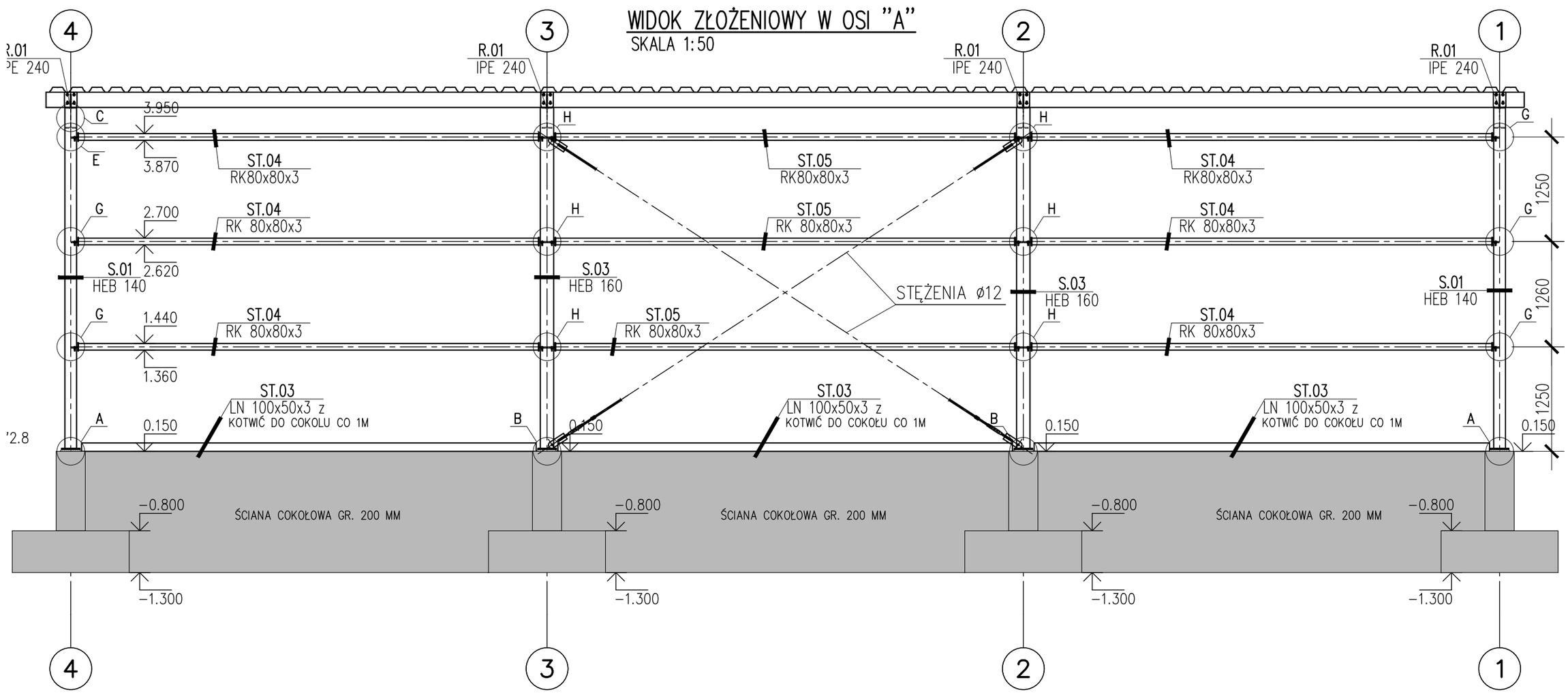

BRANŻA: KONSTRUKCJE RZĘDNA ZERA PROJEKTOWA: ±0,00=172,80

DODATKOWE DOMIARY WYKONYWAĆ Z WERSJI ELEKTRONICZNEJ

KRATOWNICA KR-2

SKALA 1:50

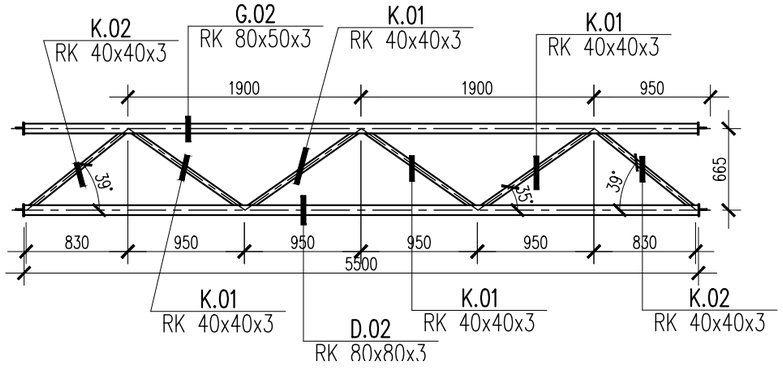

KONSTRUKCJE STALOWE

KLASA WYKONANIA KONSTRUKCJI:	EXC2
KLASA KONSEKWENCJI:	CC2
KLASA NIEZAWODNOŚCI:	RC2
POZIOM NADZORU PRZY PROJEKTOWANIU:	DSL2
KATEGORIA UŻYTKOWANIA:	SC1
KATEGORIA PRODUKCJI KONSTRUKCJI STALOWEJI:	PC2

KLASY STALI:

GŁÓWNA KONSTRUKCJ NOŚNA: S355

STAL ZIMNOGIĘTA (PŁATWIE): S350GD

POWŁOKI ANTYKOROZYJNE:

ZABEZPIECZENIE ANTYKOROZYJNE DO KLASY C3 (wg Tablica 1 PN -EN ISO 12944 -2)

POŁĄCZENIA ŚRUBOWE:

POŁĄCZENIE ZWYKŁE NIESPRĘŻONE KAT. "D" Z UŻYCIEM ŚRUB KL. 8.8
STOSOWAĆ ŁĄCZNIKI OCYNKOWANE

POŁĄCZENIA SPAWANE:

POZIOM JAKOŚCI ZŁĄCZY SPAWANYCH: "C"
TOLERANCJE FUNKCJONALNE: KLASA 2
POŁĄCZENIA SPAWANE NIEOPISANE, JEŚLI NIE PODANO INACZEJ:
a) SPOINY WYKONAĆ NA CAŁEJ DŁUGOŚCI PRZYLEGANIA ELEMENTÓW,
b) SPOINY CZOŁOWE WYKONAĆ NA PEŁEN PRZETOP
c) GRUBOŚĆ SPOIN PACHWINOWYCH DOBIERAĆ Z WARUNKU KONSTRUKCYJNEGO
$0{,}2t_{max} < a < 0{,}7t_{min}$

UWAGI:

-ELEKTRODY SPAWALNICZE DO USTALENIA NA WARSZTACIE PRZEZ UPRAWNIONEGO TECHNOLOGA.
-DACH POKRYTY BLACHĄ TRAPEZOWĄ T60P/0.63
-ŚCIANY POKRYTE BLACHĄ TRAPEZOWĄ T14/0.50 W UKŁADZIE PIONOWYM
-DETAL ANALIZOWAĆ ŁĄCZNIE Z RZUTEM, UWZGLĘDNIAĆ ELEMENTY PRZENIKAJĄCE
-ZACHOWAĆ CIĄGŁOŚĆ ZBROJENIA I BETONOWANIA
- RYSUNEK ZWYMIAROWANO W [mm]

ECO PROJEKT
WALDEMAR PASZKIEWICZ
BIURO USŁUG PROJEKTOWYCH TOMASZ NICER
20-072 LUBLIN, UL. CZECHOWSKA 7/3
WWW.KONSTRUKCJE.LUBLIN.PL

NAZWA I ADRES INWESTYCJI:
BUDOWA PUNKTU SELEKTYWNEJ ZBIÓRKI ODPADÓW KOMUNALNYCH W CHODLU POLEGAJĄCA NA BUDOWIE BUDYNKU OBSŁUGI ORAZ ORAZ WIATĄ NA ODPADY I PRZEBUDOWĄ ISTNIEJĄCEGO BUDYNKU DZ. NR EWID. 2036 W MIEJSCOWOŚCI CHODEL
BUDYNEK 2

RODZAJ OPRACOWANIA:
PROJEKT TECHNICZNY
BRANŻA KONSTRUKCYJNA

ZLECENIE NR: 1883

TYTUŁ, IMIE I NAZWISKO:	NR UPRAWNIEŃ:	PODPIS:
PROJEKTANT: mgr inż. Tomasz Nicer	LUB/0107/PWOK/08 UPRAWNIENIA BUDOWLANE DO PROJEKTOWANIA I KIEROWANIA ROBOTAMI BUDOWLANYMI BEZ OGRANICZEŃ W SPECJALNOŚCI KONSTRUKCYJNO-BUDOWLANEJ	
SPRAWDZAJĄCY: mgr inż. Tomasz Banaszek	LUB/0106/PWOK/08 UPRAWNIENIA BUDOWLANE DO PROJEKTOWANIA I KIEROWANIA ROBOTAMI BUDOWLANYMI BEZ OGRANICZEŃ W SPECJALNOŚCI KONSTRUKCYJNO-BUDOWLANEJ	
OPRACOWANIE: mgr inż. Mykola Roshakovskyi	inż. Maciej Cąkała	

TYTUŁ RYSUNKU : WIDOKI ZŁOŻENIOWE OŚ 'A'

DATA: MARZEC 2025

SKALA: 1:50

K-07

WĘZEŁ A
SKALA 1:10

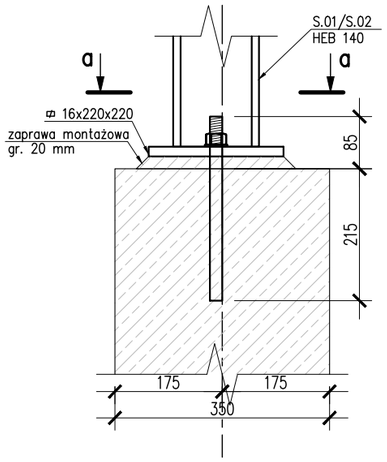

a–a
SKALA 1:10

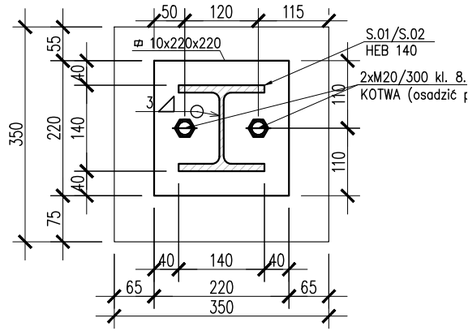

WĘZEŁ B
SKALA 1:10

ZE STĘŻENIEM

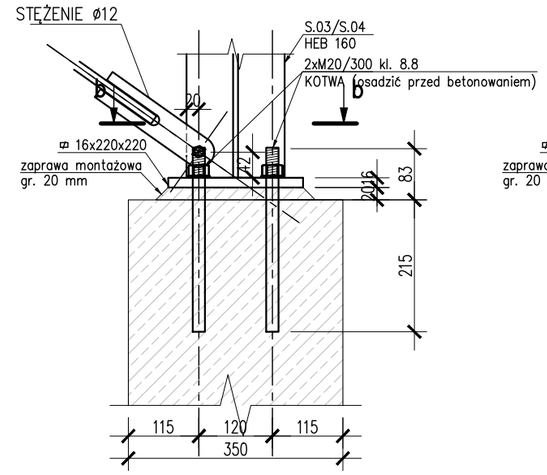

BEZ STĘŻENIA

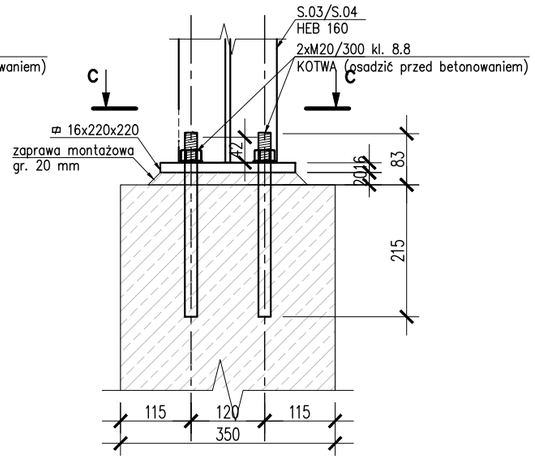

WĘZEŁ C
SKALA 1:10

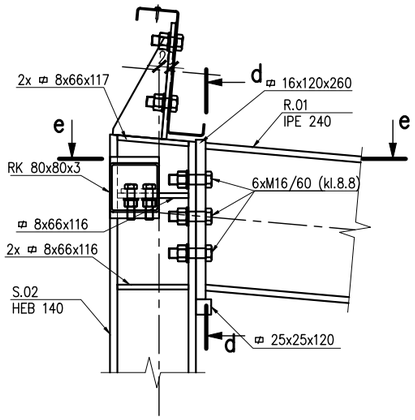

d–d
SKALA 1:10

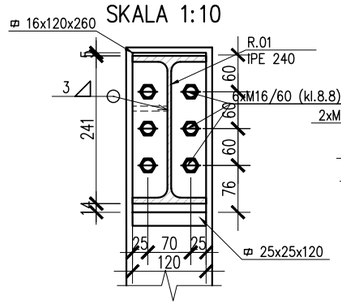

e–e
SKALA 1:10

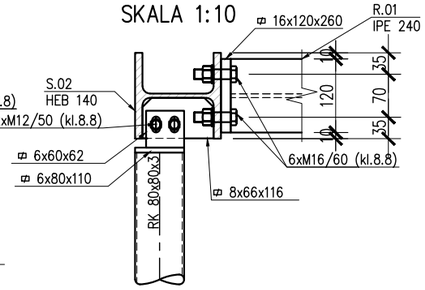

b–b
SKALA 1:10

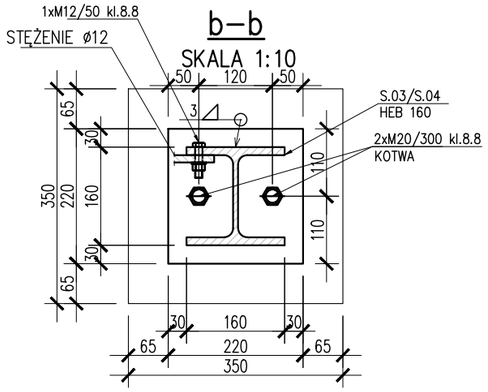

c–c
SKALA 1:10

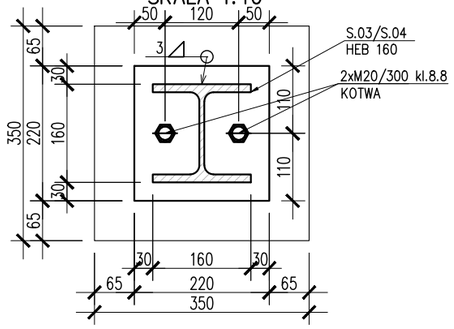

BRANŻA: KONSTRUKCJE RZĘDNA ZERA PROJEKTOWA: ±0,00=172,80
DODATKOWE DOMIARY WYKONYWAĆ Z WERSJI ELEKTRONICZNEJ

WĘZEŁ D
SKALA 1:10

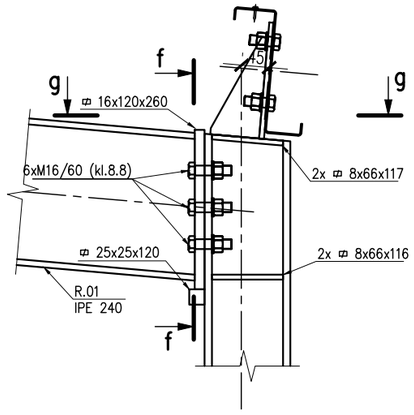

f–f
SKALA 1:10

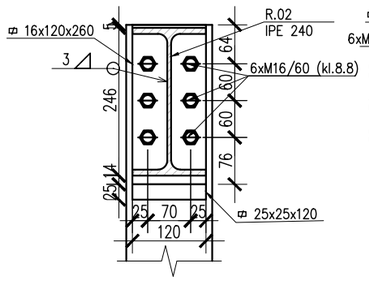

g–g
SKALA 1:10

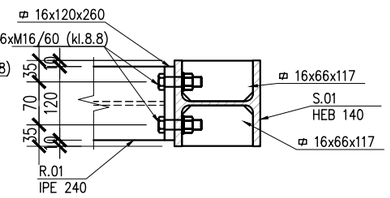

KONSTRUKCJE STALOWE

KLASA WYKONANIA KONSTRUKCJI:	EXC2
KLASA KONSEKWENCJI:	CC2
KLASA NIEZAWODNOŚCI:	RC2
POZIOM NADZORU PRZY PROJEKTOWANIU:	DSL2
KATEGORIA UŻYTKOWANIA:	SC1
KATEGORIA PRODUKCJI KONSTRUKCJI STALOWEJ:	PC2

KLASY STALI:
GŁÓWNA KONSTRUKCJ NOŚNA: S355
STAL ZIMNOGIĘTA (PŁATWIE): S350GD

POWŁOKI ANTYKOROZYJNE:
ZABEZPIECZENIE ANTYKOROZYJNE DO KLASY C3 (wg Tablica 1 PN -EN ISO 12944 -2)

POŁĄCZENIA ŚRUBOWE:
POŁĄCZENIE ZWYKŁE NIESPRĘŻONE KAT. "D" Z UŻYCIEM ŚRUB KL. 8.8
STOSOWAĆ ŁĄCZNIKI OCYNKOWANE

POŁĄCZENIA SPAWANE:
POZIOM JAKOŚCI ZŁĄCZY SPAWANYCH: "C"
TOLERANCJE FUNKCJONALNE: KLASA 2.
POŁĄCZENIA SPAWANE NIEOPISANE, JEŚLI NIE PODANO INACZEJ:
a) SPOINY WYKONAĆ NA CAŁEJ DŁUGOŚCI PRZYLEGANIA ELEMENTÓW,
b) SPOINY CZOŁOWE WYKONAĆ NA PEŁEN PRZETOP
c) GRUBOŚĆ SPOIN PACHWINOWYCH DOBIERAĆ Z WARUNKU KONSTRUKCYJNEGO
$0{,}2t_{max} < a < 0{,}7t_{min}$

UWAGI:
-ELEKTRODY SPAWALNICZE DO USTALENIA NA WARSZTACIE PRZEZ UPRAWNIONEGO TECHNOLOGA.
-DACH POKRYTY BLACHĄ TRAPEZOWĄ T60P/0.63
-ŚCIANY POKRYTE BLACHĄ TRAPEZOWĄ T14/0.50 W UKŁADZIE PIONOWYM
-DETAL ANALIZOWAĆ ŁĄCZNIE Z RZUTEM, UWZGLĘDNIAĆ ELEMENTY PRZENIKAJĄCE
-ZACHOWAĆ CIĄGŁOŚĆ ZBROJENIA I BETONOWANIA
- RYSUNEK ZWYMIAROWANO W [mm]

ECO PROJEKT
WALDEMAR PASZKIEWICZ
BIURO USŁUG PROJEKTOWYCH TOMASZ NICER
20-072 LUBLIN, UL. CZECHOWSKA 7/3
WWW.KONSTRUKCJE.LUBLIN.PL

NAZWA I ADRES INWESTYCJI:
BUDOWA PUNKTU SELEKTYWNEJ ZBIÓRKI ODPADÓW KOMUNALNYCH W CHODLU POLEGAJĄCĄ NA BUDOWIE BUDYNKU OBSŁUGI ORAZ ORAZ WIATĄ NA ODPADY I PRZEBUDOWĄ ISTNIEJĄCEGO BUDYNKU
DZ. NR EWID. 2036 W MIEJSCOWOŚCI CHODEL
BUDYNEK 2

RODZAJ OPRACOWANIA:		ZLECENIE NR:
PROJEKT TECHNICZNY BRANŻA KONSTRUKCYJNA		1883
TYTUŁ, IMIE I NAZWISKO:	NR UPRAWNIEŃ:	PODPIS:
PROJEKTANT: mgr inż. Tomasz Nicer	LUB/0107/PWOK/08 UPRAWNIENA BUDOWLANE DO PROJEKTOWANIA I KIEROWANA ROBOTAMI BUDOWLANYMI BEZ OGRANICZEŃ W SPECJALNOŚCI KONSTRUKCYJNO-BUDOWLANEJ	
SPRAWDZAJĄCY: mgr inż. Tomasz Banaszek	LUB/0106/PWOK/08 UPRAWNIENA BUDOWLANE DO PROJEKTOWANIA I KIEROWANA ROBOTAMI BUDOWLANYMI BEZ OGRANICZEŃ W SPECJALNOŚCI KONSTRUKCYJNO-BUDOWLANEJ	
OPRACOWANIE: mgr inż. Mykola Roshakovskyi	inż. Maciej Cąkała	

TYTUŁ RYSUNKU :	DETALE STALOWE A–D	
DATA:	MARZEC 2025	K–08
SKALA:	1:10	

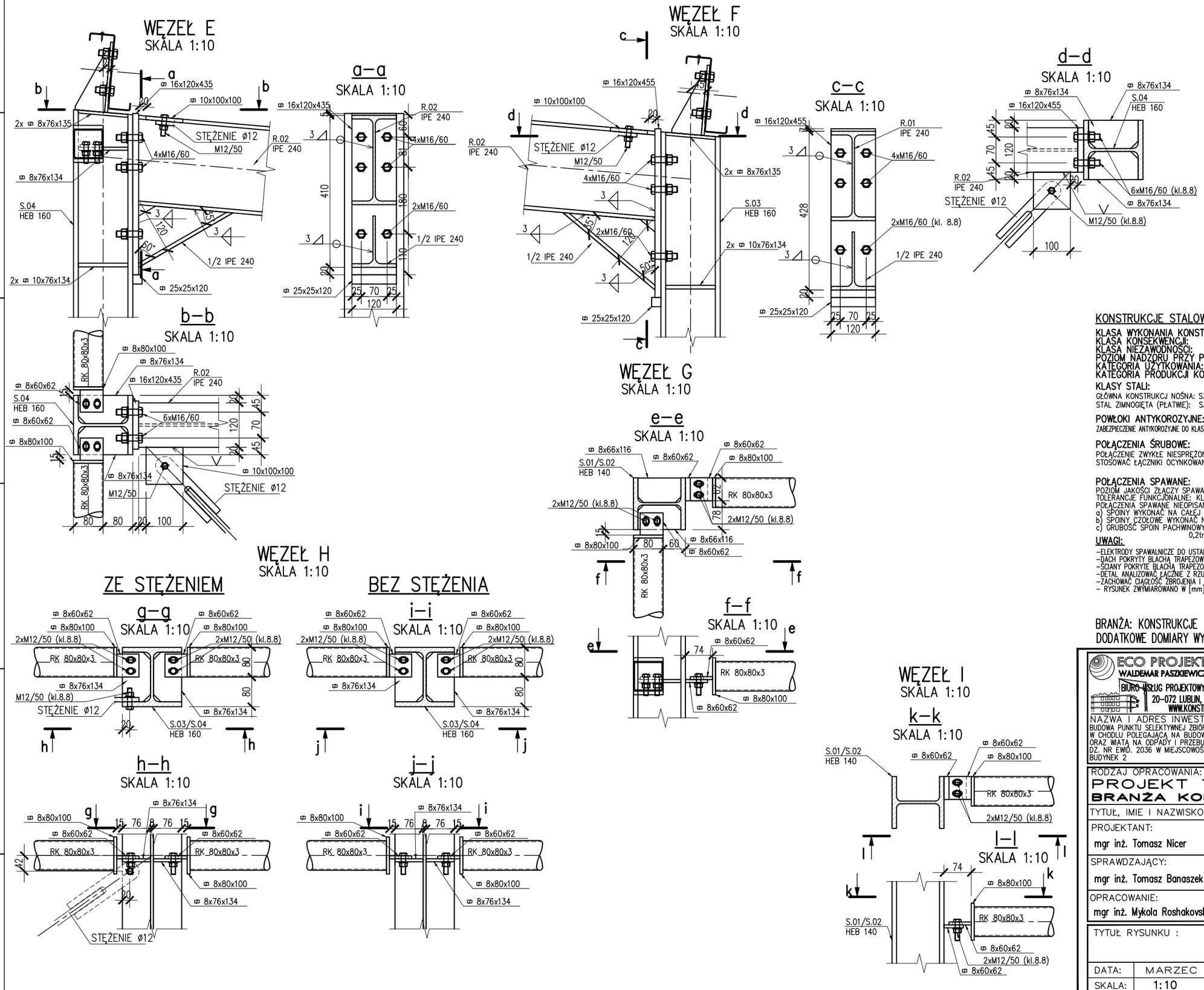

KONSTRUKCJE STALOWE

KLASA WYKONANIA KONSTRUKCJI:	EXC2
KLASA KONSEKWENCJI:	CC2
KLASA NIEZAWODNOŚCI:	RC2
POZIOM NADZORU PRZY PROJEKTOWANIU:	DSL2
KATEGORIA UŻYTKOWANIA:	SC1
KATEGORIA PRODUKCJI KONSTRUKCJI STALOWEJ:	PC2

KLASY STALI:
GŁÓWNA KONSTRUKCJ NOŚNA: S355
STAL ZIMNOGIĘTA (PŁATWIE): S350GD

POWŁOKI ANTYKOROZYJNE:
ZABEZPIECZENIE ANTYKOROZYJNE DO KLASY C3 (wg Tablica 1 PN –EN ISO 12944 –2)

POŁĄCZENIA ŚRUBOWE:
POŁĄCZENIE ZWYKŁE NIESPRĘŻONE KAT. "D" Z UŻYCIEM ŚRUB KL. 8.8
STOSOWAĆ ŁĄCZNIKI OCYNKOWANE

POŁĄCZENIA SPAWANE:
POZIOM JAKOŚCI ZŁĄCZY SPAWANYCH: "C"
TOLERANCJE FUNKCJONALNE: KLASA 2
POŁĄCZENIA SPAWANE NIEOPISANE, JEŚLI NIE PODANO INACZEJ:
a) SPOINY WYKONAĆ NA CAŁEJ DŁUGOŚCI PRZYLEGANIA ELEMENTÓW,
b) SPOINY CZOŁOWE WYKONAĆ NA PEŁEN PRZETOP
c) GRUBOŚĆ SPOIN PACHWINOWYCH DOBIERAĆ Z WARUNKU KONSTRUKCYJNEGO
$0{,}2t_{max} < a < 0{,}7t_{min}$

UWAGI:
–ELEKTRODY SPAWALNICZE DO USTALENIA NA WARSZTACIE PRZEZ UPRAWNIONEGO TECHNOLOGA.
–DACH POKRYTY BLACHĄ TRAPEZOWĄ T60P/0.63
–ŚCIANY POKRYTE BLACHĄ TRAPEZOWĄ T14/0.50 W UKŁADZIE PIONOWYM
–DETAL ANALIZOWAĆ ŁĄCZNIE Z RZUTEM, UWZGLĘDNIAĆ ELEMENTY PRZENIKAJĄCE
–ZACHOWAĆ CIĄGŁOŚĆ ZBROJENIA I BETONOWANIA
– RYSUNEK ZWYMIAROWANO W [mm]

BRANŻA: KONSTRUKCJE RZĘDNA ZERA PROJEKTOWA: ±0,00=172,80
DODATKOWE DOMIARY WYKONYWAĆ Z WERSJI ELEKTRONICZNEJ

ECO PROJEKT
WALDEMAR PASZKIEWICZ
BIURO USŁUG PROJEKTOWYCH TOMASZ NICER
20–072 LUBLIN, UL. CZECHOWSKA 7/3
WWW.KONSTRUKCJE.LUBLIN.PL

NAZWA I ADRES INWESTYCJI:
BUDOWA PUNKTU SELEKTYWNEJ ZBIÓRKI ODPADÓW KOMUNALNYCH W CHODLU POLEGAJĄCĄ NA BUDOWIE BUDYNKU OBSŁUGI ORAZ ORAZ WIATĄ NA ODPADY I PRZEBUDOWĄ ISTNIEJĄCEGO BUDYNKU
DZ. NR EWID. 2036 W MIEJSCOWOŚCI CHODEL
BUDYNEK 2

RODZAJ OPRACOWANIA:		ZLECENIE NR:
PROJEKT TECHNICZNY BRANŻA KONSTRUKCYJNA		1883
TYTUŁ, IMIE I NAZWISKO:	NR UPRAWNIEŃ:	PODPIS:
PROJEKTANT: mgr inż. Tomasz Nicer	LUB/0107/PWOK/08 UPRAWNIENIA BUDOWLANE DO PROJEKTOWANIA I KIEROWANIA ROBOTAMI BUDOWLANYMI BEZ OGRANICZEŃ W SPECJALNOŚCI KONSTRUKCYJNO–BUDOWLANEJ	
SPRAWDZAJĄCY: mgr inż. Tomasz Banaszek	LUB/0106/PWOK/08 UPRAWNIENIA BUDOWLANE DO PROJEKTOWANIA I KIEROWANIA ROBOTAMI BUDOWLANYMI BEZ OGRANICZEŃ W SPECJALNOŚCI KONSTRUKCYJNO–BUDOWLANEJ	
OPRACOWANIE: mgr inż. Mykola Roshakovskyi	inż. Maciej Cąkała	

TYTUŁ RYSUNKU : DETALE STALOWE E–I

DATA:	MARZEC 2025	K–09
SKALA:	1:10	

WĘZEŁ J– KRATOWNICA
SKALA 1:10

PAS GÓRNY–KRZYŻULCE
SKALA 1:10

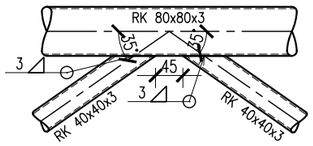

PAS DOLNY–KRZYŻULCE
SKALA 1:10

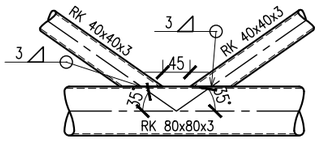

WĘZEŁ SKRAJNY
SKALA 1:10

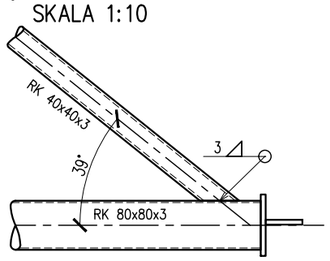

WĘZEŁ K
SKALA 1:10

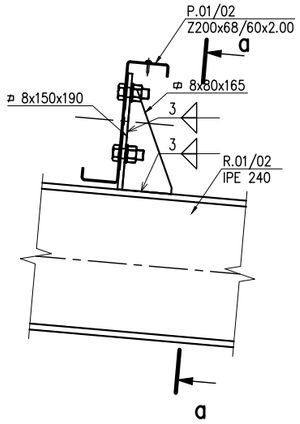

a–a
SKALA 1:10

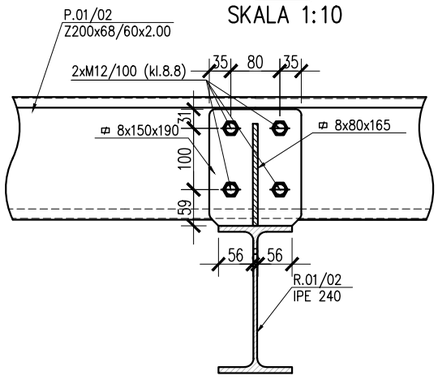

WĘZEŁ L
SKALA 1:10

b–b
SKALA 1:10

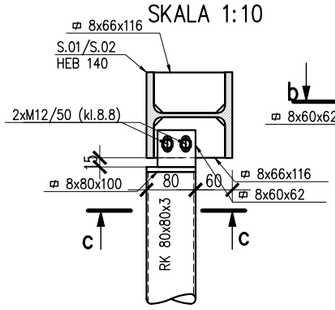

c–c
SKALA 1:10

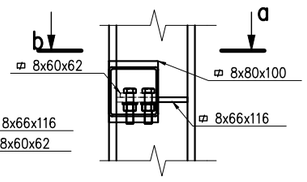

KONSTRUKCJE STALOWE

KLASA WYKONANIA KONSTRUKCJI:	EXC2
KLASA KONSEKWENCJI:	CC2
KLASA NIEZAWODNOŚCI:	RC2
POZIOM NADZORU PRZY PROJEKTOWANIU:	DSL2
KATEGORIA UŻYTKOWANIA:	SC1
KATEGORIA PRODUKCJI KONSTRUKCJI STALOWEJ:	PC2

KLASY STALI:
GŁÓWNA KONSTRUKCJ NOŚNA: S355
STAL ZIMNOGIĘTA (PŁATWE): S350GD

POWŁOKI ANTYKOROZYJNE:
ZABEZPIECZENIE ANTYKOROZYJNE DO KLASY C3 (wg Tablica 1 PN –EN ISO 12944 –2)

POŁĄCZENIA ŚRUBOWE:
POŁĄCZENIE ZWYKŁE NIESPRĘŻONE KAT. "D" Z UŻYCIEM ŚRUB KL. 8.8
STOSOWAĆ ŁĄCZNIKI OCYNKOWANE

POŁĄCZENIA SPAWANE:
POZIOM JAKOŚCI ZŁĄCZY SPAWANYCH: "C"
TOLERANCJE FUNKCJONALNE: KLASA 2
POŁĄCZENIA SPAWANE NIEOPISANE, JEŚLI NIE PODANO INACZEJ:
a) SPOINY WYKONAĆ NA CAŁEJ DŁUGOŚCI PRZYLEGANIA ELEMENTÓW,
b) SPOINY CZOŁOWE WYKONAĆ NA PEŁEN PRZETOP
c) GRUBOŚĆ SPOIN PACHWINOWYCH DOBIERAĆ Z WARUNKU KONSTRUKCYJNEGO
$0{,}2t_{max} < a < 0{,}7t_{min}$

UWAGI:
–ELEKTRODY SPAWALNICZE DO USTALENIA NA WARSZTACIE PRZEZ UPRAWNIONEGO TECHNOLOGA.
–DACH POKRYTY BLACHĄ TRAPEZOWĄ T60P/0.63
–ŚCIANY POKRYTE BLACHĄ TRAPEZOWĄ T14/0.50 W UKŁADZIE PIONOWYM
–DETAL ANALIZOWAĆ ŁĄCZNIE Z RZUTEM, UWZGLĘDNIAĆ ELEMENTY PRZENIKAJĄCE
–ZACHOWAĆ CIĄGŁOŚĆ ZBROJENIA I BETONOWANIA
– RYSUNEK ZWYMIAROWANO W [mm]

BRANŻA: KONSTRUKCJE RZĘDNA ZERA PROJEKTOWA: ±0,00=172,80
DODATKOWE DOMIARY WYKONYWAĆ Z WERSJI ELEKTRONICZNEJ

ECO PROJEKT
WALDEMAR PASZKIEWICZ
BIURO USŁUG PROJEKTOWYCH TOMASZ NICER
20–072 LUBLIN, UL. CZECHOWSKA 7/3
WWW.KONSTRUKCJE.LUBLIN.PL

NAZWA I ADRES INWESTYCJI:
BUDOWA PUNKTU SELEKTYWNEJ ZBIÓRKI ODPADÓW KOMUNALNYCH W CHODLU POLEGAJĄCA NA BUDOWIE BUDYNKU OBSŁUGI ORAZ ORAZ WATĄ NA ODPADY I PRZEBUDOWĄ ISTNIEJĄCEGO BUDYNKU DZ. NR EWID. 2036 W MIEJSCOWOŚCI CHODEL
BUDYNEK 2

RODZAJ OPRACOWANIA:		ZLECENIE NR:
PROJEKT TECHNICZNY BRANŻA KONSTRUKCYJNA		1883
TYTUŁ, IMIE I NAZWISKO:	NR UPRAWNIEŃ:	PODPIS:
PROJEKTANT: mgr inż. Tomasz Nicer	LUB/0107/PWOK/08 UPRAWNIENIA BUDOWLANE DO PROJEKTOWANIA I KIEROWANIA ROBOTAMI BUDOWLANYMI BEZ OGRANICZEŃ W SPECJALNOŚCI KONSTRUKCYJNO–BUDOWLANEJ	
SPRAWDZAJĄCY: mgr inż. Tomasz Banaszek	LUB/0106/PWOK/08 UPRAWNIENIA BUDOWLANE DO PROJEKTOWANIA I KIEROWANIA ROBOTAMI BUDOWLANYMI BEZ OGRANICZEŃ W SPECJALNOŚCI KONSTRUKCYJNO–BUDOWLANEJ	
OPRACOWANIE: mgr inż. Mykola Roshakovskyi	inż. Maciej Cąkała	

TYTUŁ RYSUNKU :	DETALE STALOWE J–L	
DATA:	MARZEC 2025	K–10
SKALA:	1:10	

Z-1 ZESTAWIENIE STALI KRZTAŁTOWEJ

WYKAZ STALI KSZTAŁT.			Profil		Liczba kształt. w elemen.	Ilość elemen-tów	Liczba ogólna kształt.	Długość ogólna	Ciężar jed.	Ciężar elem.
Element	Rodzaj stali Norma	Nr	Oznaczenie Rodzaj h(D)f s(g) [mm] [mm]	Klasa [ ] Długość [mm]	[sztuk]	[sztuk]	[sztuk]	[m]	[kg] [kg/m]	[kg]
KONSTRUKCJA GŁÓWNA	S355	S.01	HEB 140	4 090	2	1	2	8,2	33,70	275,7
	S355	S.02	HEB 140	4 616	2	1	2	9,2	33,70	311,1
	S355	S.03	HEB 160	4 091	2	1	2	8,2	42,60	348,6
	S355	S.03	HEB 160	4 615	2	1	2	9,2	42,60	393,2
	S355	R.01	IPE 240	5 891	2	1	2	11,8	30,70	361,7
	S355	R.02	IPE 240	5 852	2	1	2	11,7	30,70	359,3
ELEMENTY ZIMNOGIĘTE	S350GD	P.01	BP/Z200x68/60x2,0	17 690	5	1	5	88,5	5,60	495,3
	S350GD	ST.01	LN 100/50/3	5 760	2	1	2	11,5	3,39	39,1
	S350GD	ST.03	LN 100/50/3	5 430	3	1	3	16,3	3,39	55,2
ELEMENTY DRUGORZĘDNE RYGLÓWKA	S355	ST.02	RK 80x80x3	5 717	6	1	6	34,3	6,93	237,7
	S355	ST.04	RK 80x80x3	5 504	6	1	6	33,0	6,93	228,9
	S355	ST.05	RK 80x80x3	5 494	1	1	1	5,5	6,93	38,1
	S355	D.01	RK 80x80x3	5 504	2	1	2	11,0	6,93	76,3
	S355	D.02	RK 80x80x3	5 494	1	1	1	5,5	6,93	38,1
	S355	K.01	RK 40x40x3	1 077	12	1	12	12,9	3,17	41,0
	S355	K.02	RK 40x40x3	985	6	1	6	5,9	3,17	18,7
	S355	G.01	RK 80x80x3	5 504	2	1	2	11,0	6,93	76,3
	S355	G.02	RK 80x80x3	5 494	1	1	1	5,5	6,93	38,1
BLACHY I ELEMENTY WĘZŁOWE	S355	WEZ. A	BLACHA 16 x 220	220	4	1	4	0,9	27,63	24,3
	S355	WEZ. B	BLACHA 16 x 220	220	4	1	4	0,9	27,63	24,3
	S355	WEZ. C	BLACHA 8 x 66	117	4	1	4	0,5	4,14	1,9
	S355		BLACHA 8 x 66	116	6	1	6	0,7	4,14	2,9
	S355		BLACHA 16 x 120	260	2	1	2	0,5	15,07	7,8
	S355		BLACHA 25 x 25	120	2	1	2	0,2	4,91	1,2
	S355		BLACHA 6 x 60	62	2	1	2	0,1	2,83	0,4
	S355		BLACHA 6 x 80	110	2	1	2	0,2	3,77	0,8
	S355	WEZ. D	BLACHA 8 x 66	117	4	1	4	0,5	4,14	1,9
	S355		BLACHA 8 x 66	116	4	1	4	0,5	4,14	1,9
	S355		BLACHA 25 x 25	120	2	1	2	0,2	4,91	1,2
	S355		BLACHA 16 x 120	260	2	1	2	0,5	15,07	7,8
	S355	WEZ. E	BLACHA 10 x 76	134	4	1	4	0,5	5,97	3,2
	S355		BLACHA 8 x 76	135	4	1	4	0,5	4,77	2,6
	S355		BLACHA 8 x 76	134	2	1	2	0,3	4,77	1,3
	S355		BLACHA 25 x 25	120	2	1	2	0,2	4,91	1,2
	S355		BLACHA 16 x 120	435	2	1	2	0,9	15,07	13,1
	S355		1/2 IPE 240	294	2	1	2	0,6	15,35	9,0
	S355		BLACHA 8 x 60	62	4	1	4	0,2	3,77	0,9
	S355		BLACHA 8 x 80	100	4	1	4	0,4	5,02	2,0
	S355		BLACHA 10 x 100	100	2	1	2	0,2	7,85	1,6
	S355	WEZ. F	BLACHA 8 x 76	135	4	1	4	0,5	4,77	2,6
	S355		BLACHA 10 x 76	134	4	1	4	0,5	5,97	3,2
	S355		BLACHA 25 x 25	120	2	1	2	0,2	4,91	1,2
	S355		BLACHA 10 x 100	100	2	1	2	0,2	7,85	1,6
	S355		1/2 IPE 240	325	2	1	2	0,7	15,35	10,0
	S355		BLACHA 16 x 120	455	2	1	2	0,9	15,07	13,7
	S355	WEZ. G	BLACHA 8 x 66	116	12	1	12	1,4	4,14	5,8
	S355		BLACHA 8 x 60	62	18	1	18	1,1	3,77	4,2
	S355		BLACHA 8 x 80	100	12	1	12	1,2	5,02	6,0
	S355	WEZ. H	BLACHA 8 x 60	62	20	1	20	1,2	3,77	4,7
	S355		BLACHA 8 x 80	100	20	1	20	2,0	5,02	10,0
	S355		BLACHA 8 x 76	134	20	1	20	2,7	4,77	12,8
	S355	WEZ. I	BLACHA 8 x 60	62	4	1	4	0,2	3,77	0,9
	S355		BLACHA 8 x 80	100	2	1	2	0,2	5,02	1,0
	S355	WEZ. K	BLACHA 8 x 150	190	20	1	20	3,8	9,42	35,8
	S355		BLACHA 8 x 80	165	20	1	20	3,3	5,02	16,6

RAZEM	[kg]	3 673,7
Dodatek na spoiny 1,8%	[kg]	66,1
Suma	[kg]	3 739,8
RAZEM W KONSTRUKCJI	[szt]	1
	3 739,80	

UWAGA: ZESTAWIENIE NIE OBEJMUJE: KOTEW FUNDAMENTOWYCH, ŚRUB, STĘŻEŃ

KONSTRUKCJE STALOWE

KLASA WYKONANIA KONSTRUKCJI: EXC2
KLASA KONSEKWENCJI: CC2
KLASA NIEZAWODNOŚCI: RC2
POZIOM NADZORU PRZY PROJEKTOWANIU: DSL2
KATEGORIA UŻYTKOWANIA: SC1
KATEGORIA PRODUKCJI KONSTRUKCJI STALOWEJI: PC2

KLASY STALI:
GŁÓWNA KONSTRUKCJ NOŚNA: S355
STAL ZIMNOGIĘTA (PŁATWIE): S350GD

POWŁOKI ANTYKOROZYJNE:
ZABEZPIECZENIE ANTYKOROZYJNE DO KLASY C3 (wg Tablica 1 PN -EN ISO 12944 -2)

POŁĄCZENIA ŚRUBOWE:
POŁĄCZENIE ZWYKŁE NIESPRĘŻONE KAT. "D" Z UŻYCIEM ŚRUB KL. 8.8
STOSOWAĆ ŁĄCZNIKI OCYNKOWANE

POŁĄCZENIA SPAWANE:
POZIOM JAKOŚCI ZŁĄCZY SPAWANYCH: "C"
TOLERANCJE FUNKCJONALNE: KLASA 2
POŁĄCZENIA SPAWANE NIEOPISANE, JEŚLI NIE PODANO INACZEJ:
a) SPOINY WYKONAĆ NA CAŁEJ DŁUGOŚCI PRZYLEGANIA ELEMENTÓW,
b) SPOINY CZOŁOWE WYKONAĆ NA PEŁEN PRZETOP
c) GRUBOŚĆ SPOIN PACHWINOWYCH DOBIERAĆ Z WARUNKU KONSTRUKCYJNEGO
$0{,}2t_{max} < a < 0{,}7t_{min}$

UWAGI:
-ELEKTRODY SPAWALNICZE DO USTALENIA NA WARSZTACIE PRZEZ UPRAWNIONEGO TECHNOLOGA.
-DACH POKRYTE BLACHĄ TRAPEZOWĄ T60P/0.63
-ŚCIANY POKRYTE BLACHĄ TRAPEZOWĄ T14/0.50 W UKŁADZIE PIONOWYM
-DETAL ANALIZOWAĆ ŁĄCZNIE Z RZUTEM, UWZGLEDNIAĆ ELEMENTY PRZENIKAJĄCE
-ZACHOWAĆ CIĄGŁOŚĆ ZBROJENIA I BETONOWANIA
- RYSUNEK ZWYMIAROWANO W [mm]

BRANŻA: KONSTRUKCJE RZĘDNA ZERA PROJEKTOWA: ±0,00=172,80
DODATKOWE DOMIARY WYKONYWAĆ Z WERSJI ELEKTRONICZNEJ

ECO PROJEKT
WALDEMAR PASZKIEWICZ
BIURO USŁUG PROJEKTOWYCH TOMASZ NICER
20-072 LUBLIN, UL. CZECHOWSKA 7/3
WWW.KONSTRUKCJE.LUBLIN.PL

NAZWA I ADRES INWESTYCJI:
BUDOWA PUNKTU SELEKTYWNEJ ZBIÓRKI ODPADÓW KOMUNALNYCH W CHODLU POLEGAJĄCĄ NA BUDOWIE BUDYNKU OBSŁUGI ORAZ ORAZ WIATĄ NA ODPADY I PRZEBUDOWĄ ISTNIEJĄCEGO BUDYNKU DZ. NR EWID. 2036 W MIEJSCOWOŚCI CHODEL
BUDYNEK 2

RODZAJ OPRACOWANIA: PROJEKT TECHNICZNY BRANŻA KONSTRUKCYJNA		ZLECENIE NR: 1883
TYTUŁ, IMIE I NAZWISKO:	NR UPRAWNIEŃ:	PODPIS:
PROJEKTANT: mgr inż. Tomasz Nicer	LUB/0107/PWOK/08 UPRAWNIENIA BUDOWLANE DO PROJEKTOWANIA I KIEROWANIA ROBOTAMI BUDOWLANYMI BEZ OGRANICZEŃ W SPECJALNOŚCI KONSTRUKCYJNO-BUDOWLANEJ	
SPRAWDZAJĄCY: mgr inż. Tomasz Banaszek	LUB/0106/PWOK/08 UPRAWNIENIA BUDOWLANE DO PROJEKTOWANIA I KIEROWANIA ROBOTAMI BUDOWLANYMI BEZ OGRANICZEŃ W SPECJALNOŚCI KONSTRUKCYJNO-BUDOWLANEJ	
OPRACOWANIE: mgr inż. Mykola Roshakovskyi inż. Maciej Cąkała		
TYTUŁ RYSUNKU : ZESTAWIENIE STALI		
DATA: MARZEC 2025	K-11	
SKALA: -		

F.ST.01 F.KM.01

SKALA 1:25
SZTUK: 8

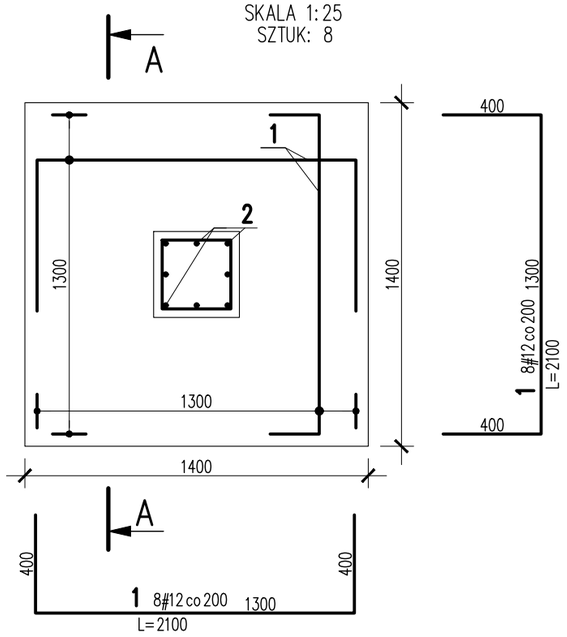

PRZEKRÓJ A-A

SKALA 1:25

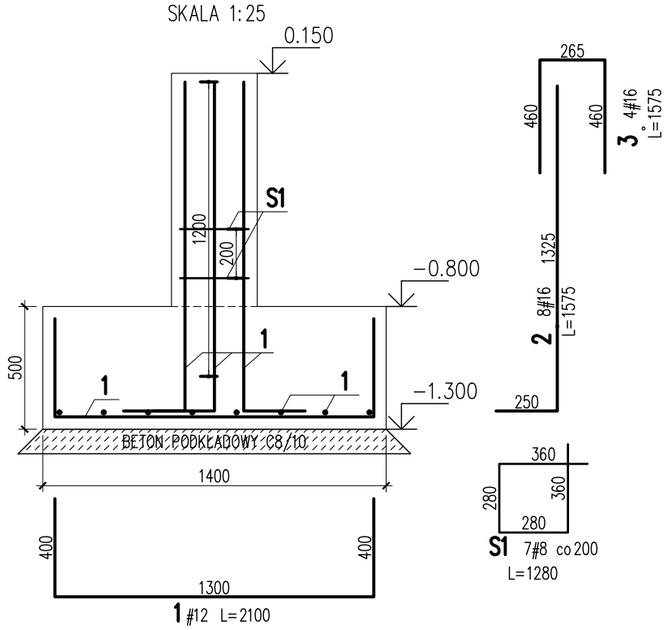

3	4	#16	1575			6.3	
2	8	#16	1575			12.6	
1	16	#12	2100		33.6		
S1	7	#8	1280	9			
Nr	Ilosc [szt]	Sred [mm]	Dlug [mm]	#8	#12	#16	UWAGI
RAZEM wg srednic [m]				9	33.6	18.9	
MASA 1mb [kg/m]				0.395	0.888	1.578	
RAZEM wg srednic [kg]				3.6	29.8	29.8	
RAZEM wg gat. stali [kg]				63.2			
RAZEM [kg]				63.2			

ZESTAWIENIE DLA JEDNEGO ELEMENTU
ZESTAWIENIE x8

Uwagi ogólne dotyczące wykonywania i zbrojenia elementów żelbetowych

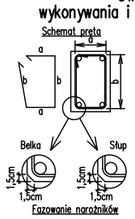

1. Kształty, zagięcia i zagięcia haków kotwiących pokazano w sposób schematyczny. Średnice zagięć prętów dobierać wg PN-EN 1992-1-1
2. Wymiary strzemion podawane są po zewnętrznym obrysie pręta
3. W przypadkach nieopisanych na rysunku stosować zasady zgodnie z PN-EN 1992-1-1
4. Zalecene fazowanie narożników słupów i belek (1,5cm)
5. Kolejność układania zbrojenia poziomego w płycie wg. szkicu
6. Strzemiona należy kotwić za pomocą haków odgiętych do wewnątrz elementu (pod kątem 45°), nie dopuszcza się kotwić za pomocą haków prostych (pod kątem 90°)

UWAGI:
- ZACHOWAĆ CIĄGŁOŚĆ ZBROJENIA
- ZACHOWAĆ CIĄGŁOŚĆ BETONOWANIA
- RYSUNEK ZWYMIAROWANO W [mm]
- ROZPATRYWAĆ ŁĄCZNIE Z RZUTEM, UWZGLĘDNIĆ ELEMENTY PRZENIKAJĄCE
- OSADZIĆ STARTERY SŁUPÓW I TRZPIENI

KONSTRUKCJE ŻELBETOWE

BETON wg PN-EN 206+A1:2016-12 :
MAKS. WSKAŹNIK W/C - 0,50
MIN ILOŚĆ CEMENTU: 300kg/m3
MIN ZAWARTOŚĆ POW. 4%
KRUSZYWO ZGODNE Z PN-EN 12620:2000

BETON:		**KLASA EKSPOZYCJI:**	**OTULINA:**
FUNDAMENTY	C25/30 W8 F150	XC2	50mm
KOMINKI:	C25/30 W8 F150	XC2	35 mm
BETON PODKŁADOWY:	BETON C8/10		

STAL ZBROJENIOWA:
PRĘTY ŚREDNICY_>#8 - B500SP (AIIIN) - EPSTAL
PRĘTY ŚREDNICY <#8 - B500B (AIIIN)

IZOLACJE:
IZOLACJE- WG BRANŻY ARCHITEKTURA

BRANŻA: KONSTRUKCJE RZĘDNA ZERA PROJEKTOWA: ±0,00=172,80
DODATKOWE DOMIARY WYKONYWAĆ Z WERSJI ELEKTRONICZNEJ

ECO PROJEKT
WALDEMAR PASZKIEWICZ
BIURO USŁUG PROJEKTOWYCH TOMASZ NICER
20-072 LUBLIN, UL. CZECHOWSKA 7/3
WWW.KONSTRUKCJE.LUBLIN.PL

NAZWA I ADRES INWESTYCJI:
BUDOWA PUNKTU SELEKTYWNEJ ZBIÓRKI ODPADÓW KOMUNALNYCH W CHODLU POLEGAJĄCA NA BUDOWIE BUDYNKU OBSŁUGI ORAZ ORAZ MATA NA ODPADY I PRZEBUDOWA ISTNIEJĄCEGO BUDYNKU DZ. NR EWID. 2036 W MIEJSCOWOŚCI CHODEL
BUDYNEK 2

RODZAJ OPRACOWANIA: PROJEKT TECHNICZNY BRANŻA KONSTRUKCYJNA		ZLECENIE NR: 1883
TYTUŁ, IMIE I NAZWISKO:	NR UPRAWNIEŃ:	PODPIS:
PROJEKTANT: mgr inż. Tomasz Nicer	LUB/0107/PWOK/08 UPRAWNIENIA BUDOWLANE DO PROJEKTOWANIA I KIEROWANIA ROBOTAMI BUDOWLANYMI BEZ OGRANICZEŃ W SPECJALNOŚCI KONSTRUKCYJNO-BUDOWLANEJ	
SPRAWDZAJĄCY: mgr inż. Tomasz Banaszek	LUB/0106/PWOK/08 UPRAWNIENIA BUDOWLANE DO PROJEKTOWANIA I KIEROWANIA ROBOTAMI BUDOWLANYMI BEZ OGRANICZEŃ W SPECJALNOŚCI KONSTRUKCYJNO-BUDOWLANEJ	
OPRACOWANIE: mgr inż. Mykola Roshakovskyi	inż. Maciej Cąkała	

TYTUŁ RYSUNKU : STOPA FUNDAMENTOWA F.ST.01
KOMINEK F.KM.01

DATA:	MARZEC 2025	K-12
SKALA:	1:25	

ŚCIANA COKOŁOWA F.SC.01

SKALA 1:25 (20% ZAKŁAD)

L=29.25 m

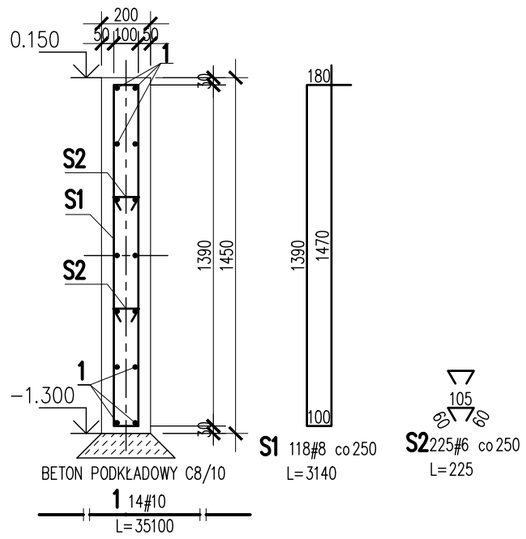

1	14	#10	35100			491.4	
S2	225	#6	225	50.6			
S1	118	#8	3140		370.5		
Nr	Ilosc [szt]	Sred [mm]	Dlug [mm]	#6	#8	#10	UWAGI
RAZEM wg srednic [m]				50.6	370.5	491.4	
MASA 1mb [kg/m]				0.222	0.395	0.617	
RAZEM wg srednic [kg]				11.2	146.3	303.2	
RAZEM wg gat. stali [kg]				460.7			
RAZEM [kg]				460.7			

ZESTAWIENIE DLA JEDNEGO ELEMENTU

ZBROJENIE NAROŻY ŚCIANY COKOŁOWEJ

SKALA 1:25

DETAL "L"

SZT. 2

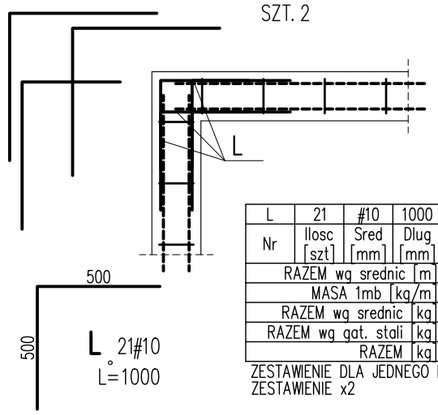

L	21	#10	1000	21	
Nr	Ilosc [szt]	Sred [mm]	Dlug [mm]	#10	UWAGI
RAZEM wg srednic [m]				21	
MASA 1mb [kg/m]				0.617	
RAZEM wg srednic [kg]				13	
RAZEM wg gat. stali [kg]				13	
RAZEM [kg]				13	

ZESTAWIENIE DLA JEDNEGO ELEMENTU
ZESTAWIENIE x2

ZAKOŃCZENIE SWOBODNE ŚCIANY COKOŁOWEJ

SKALA 1:25

SZT. 2

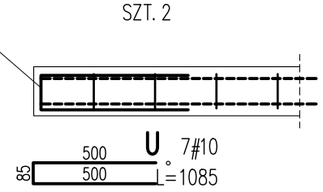

U	7	#10	1085	7.6	
Nr	Ilosc [szt]	Sred [mm]	Dlug [mm]	#10	UWAGI
RAZEM wg srednic [m]				7.6	
MASA 1mb [kg/m]				0.617	
RAZEM wg srednic [kg]				4.7	
RAZEM wg gat. stali [kg]				4.7	
RAZEM [kg]				4.7	

ZESTAWIENIE DLA JEDNEGO ELEMENTU
ZESTAWIENIE x2

Uwagi ogólne dotyczące wykonywania i zbrojenia elementów żelbetowych

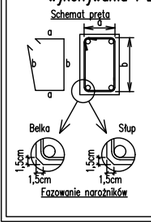

1. Kształty, zagięcia i zagięcia haków kotwiących pokazano w sposób schematyczny. Średnice zagięć prętów dobierać wg PN-EN 1992-1-1
2. Wymiary strzemion podawane są po zewnętrznym obrysie pręta
3. W przypadkach nieopisanych na rysunku stosować zasady zgodnie z PN-EN 1992-1-1
4. Zalecene fazowanie narożników słupów i belek (1,5cm)
5. Kolejność układania zbrojenia poziomego w płycie wg. szkicu
6. Strzemiona należy kotwić za pomocą haków odgiętych do wewnątrz elementu (pod kątem 45°), nie dopuszcza się kotwić za pomocą haków prostych (pod kątem 90°)

UWAGI:

- ZACHOWAĆ CIĄGŁOŚĆ ZBROJENIA
- ZACHOWAĆ CIĄGŁOŚĆ BETONOWANIA
- RYSUNEK ZWYMIAROWANO W [mm]
- ROZPATRYWAĆ ŁĄCZNIE Z RZUTEM, UWZGLĘDNIĆ ELEMENTY PRZENIKAJĄCE
- OSADZIĆ STARTERY SŁUPÓW I TRZPIENI

KONSTRUKCJE ŻELBETOWE

BETON wg PN-EN 206+A1:2016-12 :

MAKS. WSKAŹNIK W/C - 0,50
MIN ILOŚĆ CEMENTU: 300kg/m3
MIN ZAWARTOŚĆ POW. 4%
KRUSZYWO ZGODNE Z PN-EN 12620:2000

BETON:		**KLASA EKSPOZYCJI:**	**OTULINA:**
FUNDAMENTY	C25/30 W8 F150	XC2	50mm
KOMINKI:	C25/30 W8 F150	XC2	35 mm
BETON PODKŁADOWY:	BETON C8/10		

STAL ZBROJENIOWA:

PRĘTY ŚREDNICY >#8 - B500SP (AIIIN) - EPSTAL
PRĘTY ŚREDNICY <#8 - B500B (AIIIN)

IZOLACJE:

IZOLACJE- WG BRANŻY ARCHITEKTURA

BRANŻA: KONSTRUKCJE **RZĘDNA ZERA PROJEKTOWA: ±0,00=172,80**

DODATKOWE DOMIARY WYKONYWAĆ Z WERSJI ELEKTRONICZNEJ

ECO PROJEKT
WALDEMAR PASZKIEWICZ
BIURO USŁUG PROJEKTOWYCH TOMASZ NICER
20-072 LUBLIN, UL. CZECHOWSKA 7/3
WWW.KONSTRUKCJE.LUBLIN.PL

NAZWA I ADRES INWESTYCJI:
BUDOWA PUNKTU SELEKTYWNEJ ZBIÓRKI ODPADÓW KOMUNALNYCH W CHODLU POLEGAJĄCĄ NA BUDOWIE BUDYNKU OBSŁUGI ORAZ ORAZ WIATĄ NA ODPADY I PRZEBUDOWĄ ISTNIEJĄCEGO BUDYNKU
DZ. NR EWID. 2036 W MIEJSCOWOŚCI CHODEL
BUDYNEK 2

RODZAJ OPRACOWANIA: PROJEKT TECHNICZNY BRANŻA KONSTRUKCYJNA		ZLECENIE NR: 1883
TYTUŁ, IMIE I NAZWISKO:	NR UPRAWNIEŃ:	PODPIS:
PROJEKTANT: mgr inż. Tomasz Nicer	LUB/0107/PWOK/08 UPRAWNIENIA BUDOWLANE DO PROJEKTOWANIA I KIEROWANIA ROBOTAMI BUDOWLANYMI BEZ OGRANICZEŃ W SPECJALNOŚCI KONSTRUKCYJNO-BUDOWLANEJ	
SPRAWDZAJĄCY: mgr inż. Tomasz Banaszek	LUB/0106/PWOK/08 UPRAWNIENIA BUDOWLANE DO PROJEKTOWANIA I KIEROWANIA ROBOTAMI BUDOWLANYMI BEZ OGRANICZEŃ W SPECJALNOŚCI KONSTRUKCYJNO-BUDOWLANEJ	
OPRACOWANIE: mgr inż. Mykola Roshakovskyi inż. Maciej Cąkała		

TYTUŁ RYSUNKU : ŚCIANA COKOŁOWA F.SC.01

DATA:	MARZEC 2025	K-13
SKALA:	1:25	